令和４年度高崎市中学校総合体育大会バドミントン大会団体戦

2022.07.18　榛名体育館

種　　目	優　　勝	準　優　勝	三　　位	
男子団体	中央中等教育学校			
女子団体	大類中学校	中央中等教育学校		
男子単	かねだ　りょうや 金田 凌也 (八幡中学校)	とくどめ　そうま 徳留 蒼真 (中央中等教育学校)	たかおか　りく 髙岡 利駆 (新町中学校)	ひろき　あおい 廣木 蒼 (八幡中学校)
女子単	よしい　あおば 吉井 蒼葉 (並榎中学校)	まるやま　りな 丸山 璃奈 (佐野中学校)	いわま　ゆな 岩間 夕奈 (佐野中学校)	さとう　みひ 佐藤 海妃 (長野郷中学校)
男子複	みねぎし　こうや 峯岸 晃也 いだ　てるや 井田 輝也 (中央中等教育学校)	たけうち　ともき 竹内 智紀 ほしの　りょうたろう 星野 椋太郎 (中央中等教育学校)	かめやま　はるき 亀山 陽生 すずき　たけひろ 鈴木 雄大 (中央中等教育学校)	あかほし　がく 赤星 岳 たけうち　こう 竹内 煌 (中央中等教育学校)
女子複	さくらい　ゆめ 櫻井 結萌 こいで　りん 小出 凛 (大類中学校)	じんぐう　ゆうり 神宮 優理 もり　わかな 森 和奏 (中央中等教育学校)	こばやし　せいな 小林 聖奈 しばやま　ことね 柴山 琴音 (大類中学校)	つつみ　さくら 堤 さくら ひらやま　さくら 平山 さくら (大類中学校)

令和４年度高崎市中学校総合体育大会バドミントン大会団体戦　　令和４年７月１８日　　榛名体育館

女子団体　1

大類中学校	２－１			中央中等教育学校
櫻井　結萌 堤　さくら	2	17-21 25-23 21-19	1	森　和奏 神宮　優理
小林　聖奈	0	22-24 15-21	2	磯部　心海
小出　凛 平山　さくら	2	21- 8 21- 8	0	阿久津　笑夏 中山　りの

男子シングルス

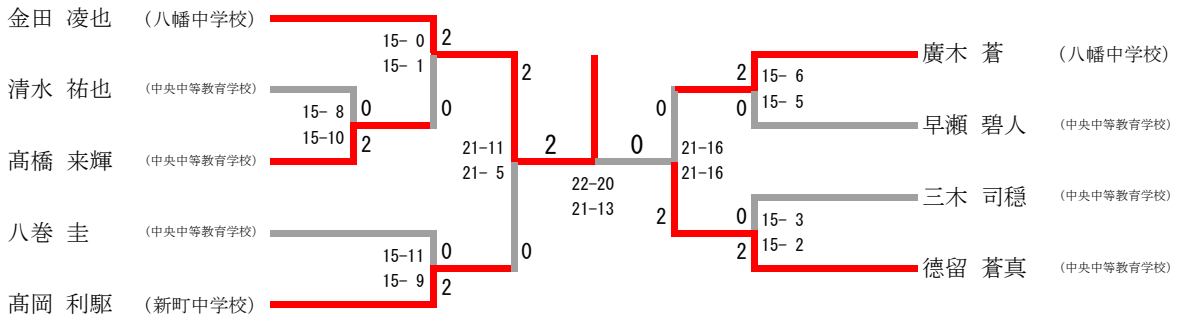
金田 凌也 (八幡中学校)
清水 祐也 (中央中等教育学校)
髙橋 来輝 (中央中等教育学校)
八巻 圭 (中央中等教育学校)
髙岡 利駆 (新町中学校)
15- 0
15- 1
15- 8
15-10
15-11
15- 9
21-11
21- 5
22-20
21-13
21-16
21-16
15- 6
15- 5
15- 3
15- 2
廣木 蒼 (八幡中学校)
早瀬 碧人 (中央中等教育学校)
三木 司穏 (中央中等教育学校)
徳留 蒼真 (中央中等教育学校)

女子シングルス

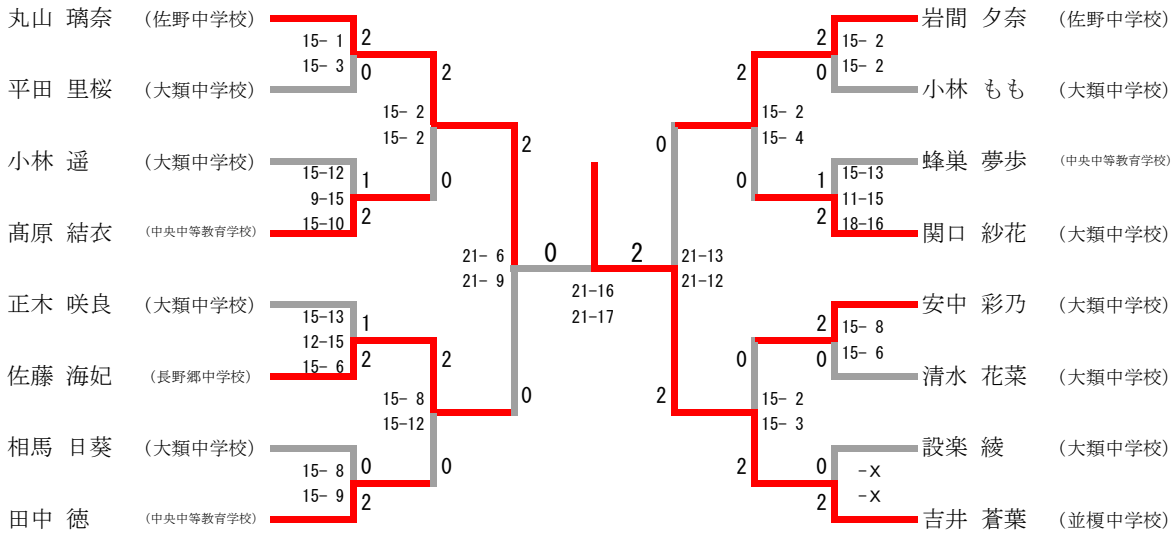
丸山 璃奈 (佐野中学校)
平田 里桜 (大類中学校)
小林 遥 (大類中学校)
髙原 結衣 (中央中等教育学校)
正木 咲良 (大類中学校)
佐藤 海妃 (長野郷中学校)
相馬 日葵 (大類中学校)
田中 徳 (中央中等教育学校)
15- 1
15- 3
15- 2
15- 2
15-12
9-15
15-10
15-13
12-15
15- 6
15- 8
15-12
15- 8
15- 9
21- 6
21- 9
21-16
21-17
21-13
21-12
15- 2
15- 2
15- 2
15- 4
15-13
11-15
18-16
15- 8
15- 6
15- 2
15- 3
-x
-x
岩間 夕奈 (佐野中学校)
小林 もも (大類中学校)
蜂巣 夢歩 (中央中等教育学校)
関口 紗花 (大類中学校)
安中 彩乃 (大類中学校)
清水 花菜 (大類中学校)
設楽 綾 (大類中学校)
吉井 蒼葉 (並榎中学校)

男子ダブルス

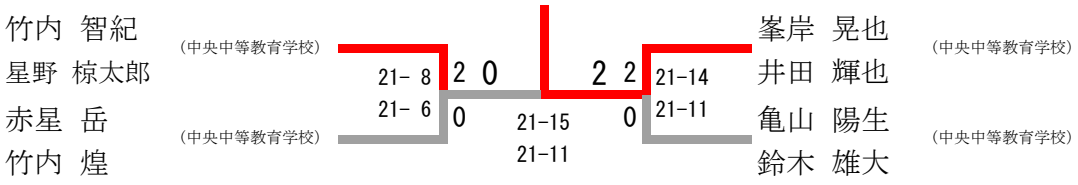
竹内 智紀
星野 椋太郎
（中央中等教育学校）
赤星 岳
竹内 煌
（中央中等教育学校）
21- 8
21- 6
2 0
0
21-15
21-11
2 2
0
21-14
21-11
峯岸 晃也
井田 輝也
（中央中等教育学校）
亀山 陽生
鈴木 雄大
（中央中等教育学校）

女子ダブルス

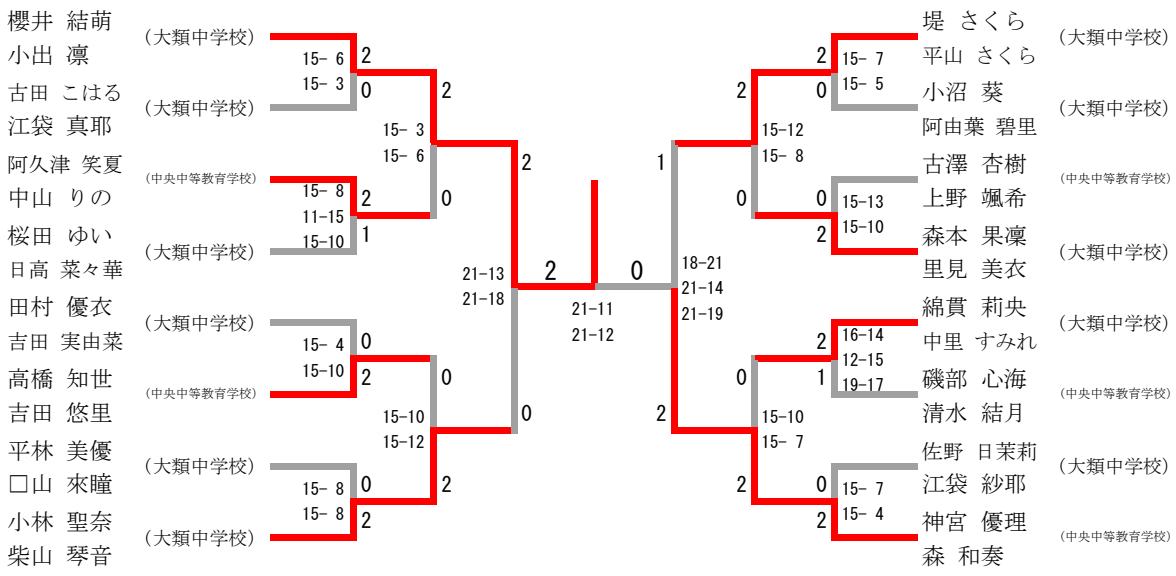
櫻井 結萌
小出 凛
（大類中学校）
古田 こはる
江袋 真耶
（大類中学校）
阿久津 笑夏
中山 りの
（中央中等教育学校）
桜田 ゆい
日高 菜々華
（大類中学校）
田村 優衣
吉田 実由菜
（大類中学校）
高橋 知世
吉田 悠里
（中央中等教育学校）
平林 美優
□山 來瞳
（大類中学校）
小林 聖奈
柴山 琴音
（大類中学校）
15- 6
15- 3
15- 3
15- 6
15- 8
11-15
15-10
15- 4
15-10
15-10
15-12
15- 8
15- 8
21-13
21-18
21-11
21-12
18-21
21-14
21-19
15-12
15- 8
15-10
15- 7
15- 7
15- 5
15-13
15-10
16-14
12-15
19-17
15- 7
15- 4
堤 さくら
平山 さくら
（大類中学校）
小沼 葵
阿由葉 碧里
（大類中学校）
古澤 杏樹
上野 颯希
（中央中等教育学校）
森本 果凜
里見 美衣
（大類中学校）
綿貫 莉央
中里 すみれ
（大類中学校）
磯部 心海
清水 結月
（中央中等教育学校）
佐野 日茉莉
江袋 紗耶
（大類中学校）
神宮 優理
森 和奏
（中央中等教育学校）