郡夏季　試　合　結　果

男子団体		女子団体	
優勝	＊ 千代田町立千代田中学校	優勝	＊ 大泉町立南中学校
２位	＊ 明和町立明和中学校	２位	＊ 邑楽町立邑楽中学校
３位	＊ 板倉町立板倉中学校	３位	＊ 板倉町立板倉中学校
	＊ 邑楽町立邑楽南中学校		＊ 邑楽町立邑楽南中学校

男子シングルス(BS)				女子シングルス(GS)			
優勝	＊	桒原　慎	（大泉南）	優勝	＊	新井　真菜	（大泉南）
２位	＊	大竹　秀和	（明　和）	２位	＊	杉本　夏鈴	（大泉南）
３位	＊	清水　歩	（明　和）	３位	＊	権田　美奈	（大泉南）
４位	＊	増尾　凌空	（邑楽南）	４位	＊	石黒　郁美	（邑　楽）
５位	＊	坂入　郁登	（邑　楽）	５位	＊	本間　千夏	（大泉南）
				６位	＊	室﨑　結衣	（邑　楽）

男子ダブルス(BD)				女子ダブルス(GD)			
優勝	＊	高橋　琉唯・坂本　煌	（千代田）	優勝	＊	権田　悠奈・須永　萌愛	（大泉南）
２位	＊	阿部　裕斗・大塚　海里	（千代田）	２位	＊	松澤　璃星・山本　佑月	（大泉南）
３位	＊	小河原　悠希・仲井　理人	（板　倉）	３位	＊	澤田　玲乃・久保田　暖乃	（邑楽南）
４位	＊	大塚　悠里・松澤　諒	（千代田）	４位	＊	石黒　清美・近藤　野乃花	（邑　楽）
５位	＊	荒木　駿輔・黛　想太	（明　和）	５位	＊	松本　咲・小林　紗瑛	（板　倉）
				６位	＊	小川　杏奈・長谷川　穂	（板　倉）
				７位	＊	武藤　沙季・福地　萠栞	（邑　楽）

＊は県大会出場

男子シングルス

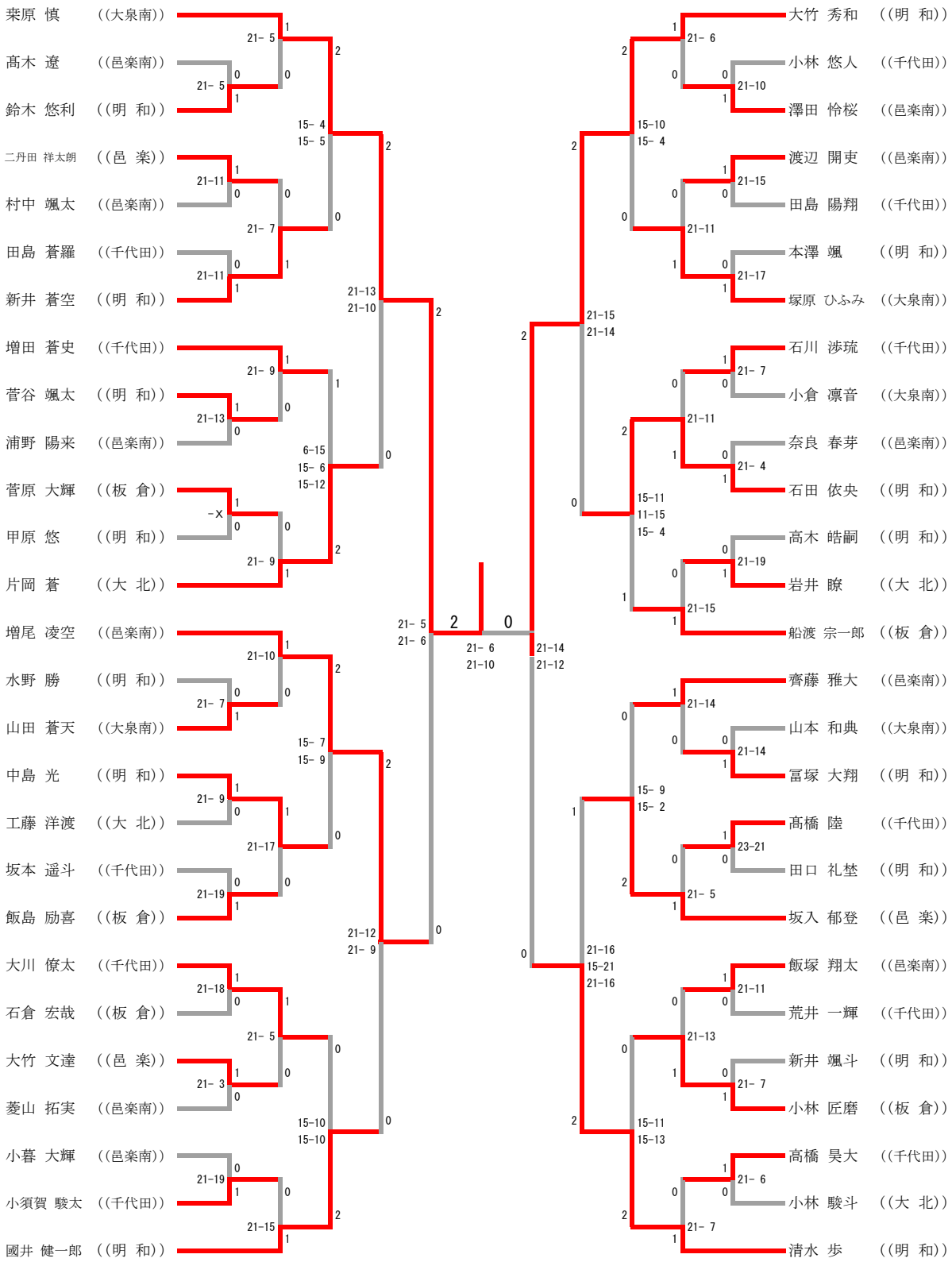

三位決定戦

男子ダブルス

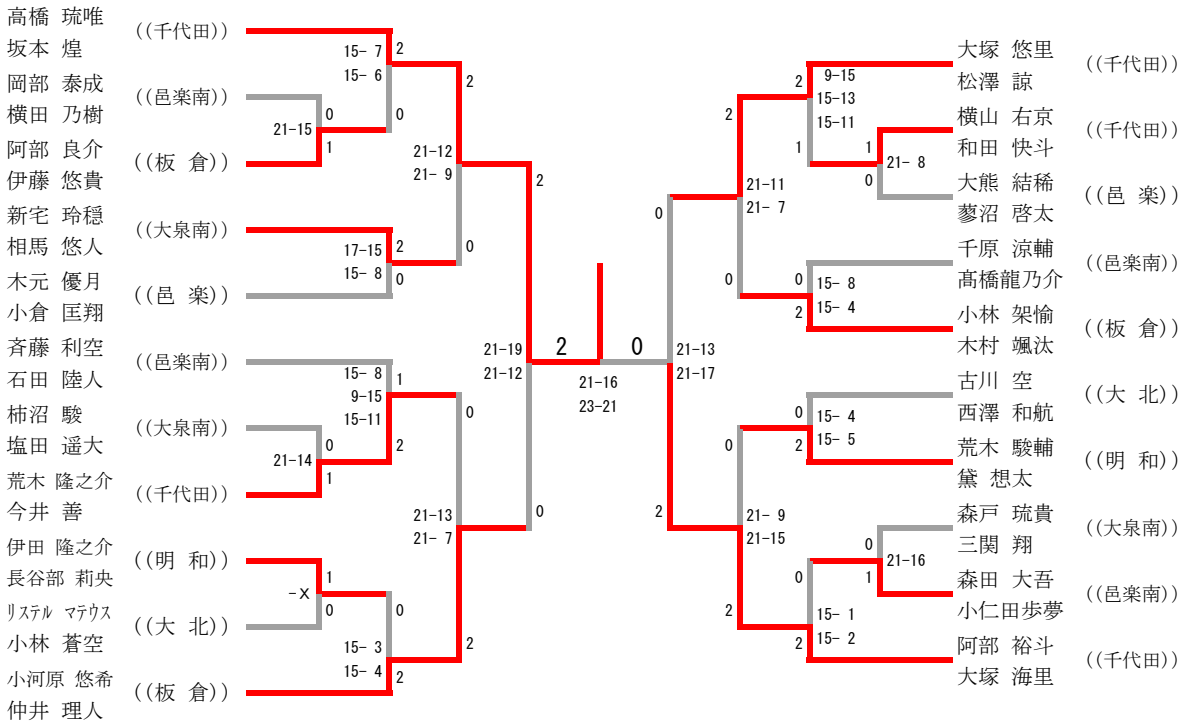

三位決定戦

女子シングルス

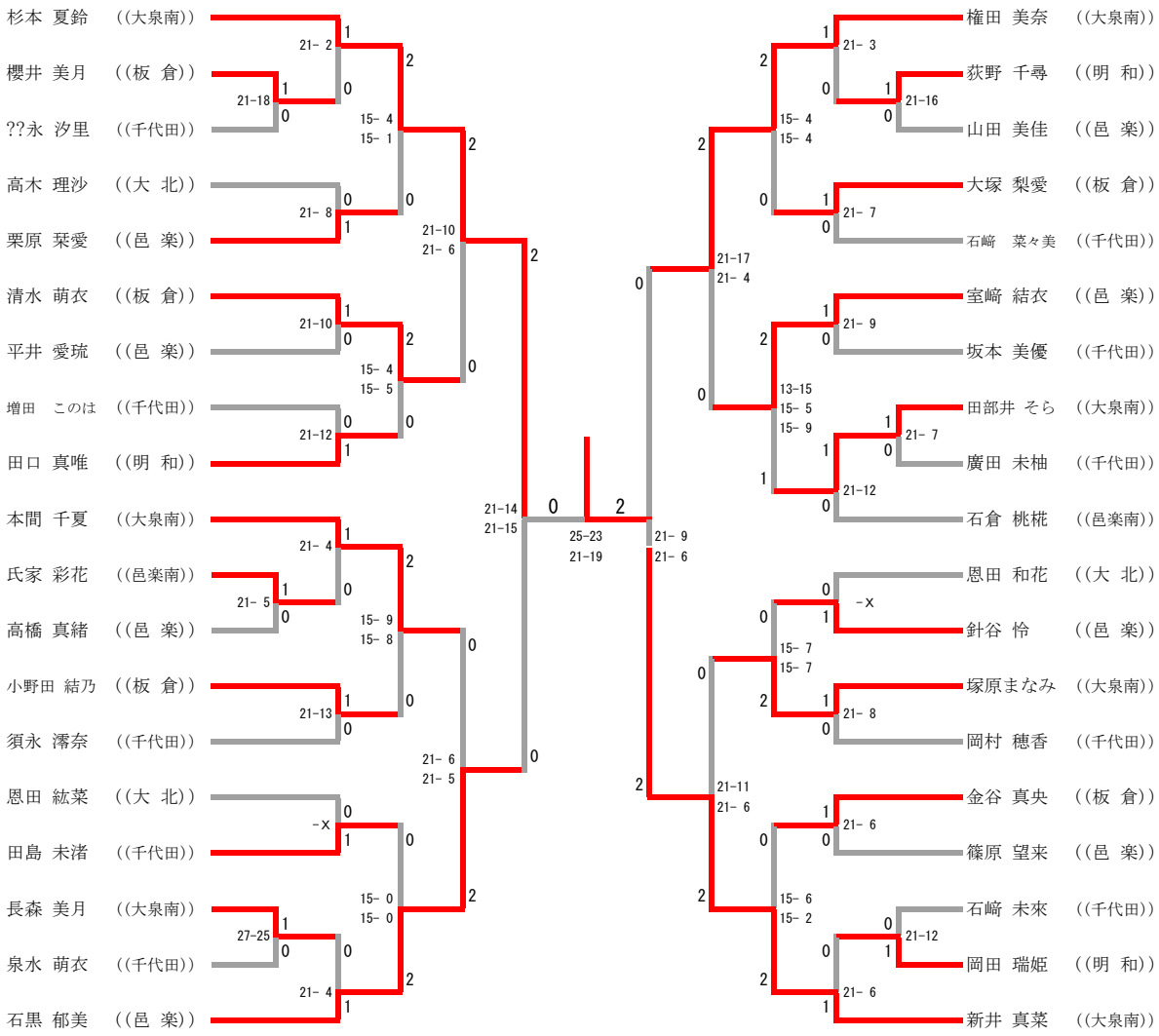

三位決定戦

女子ダブルス

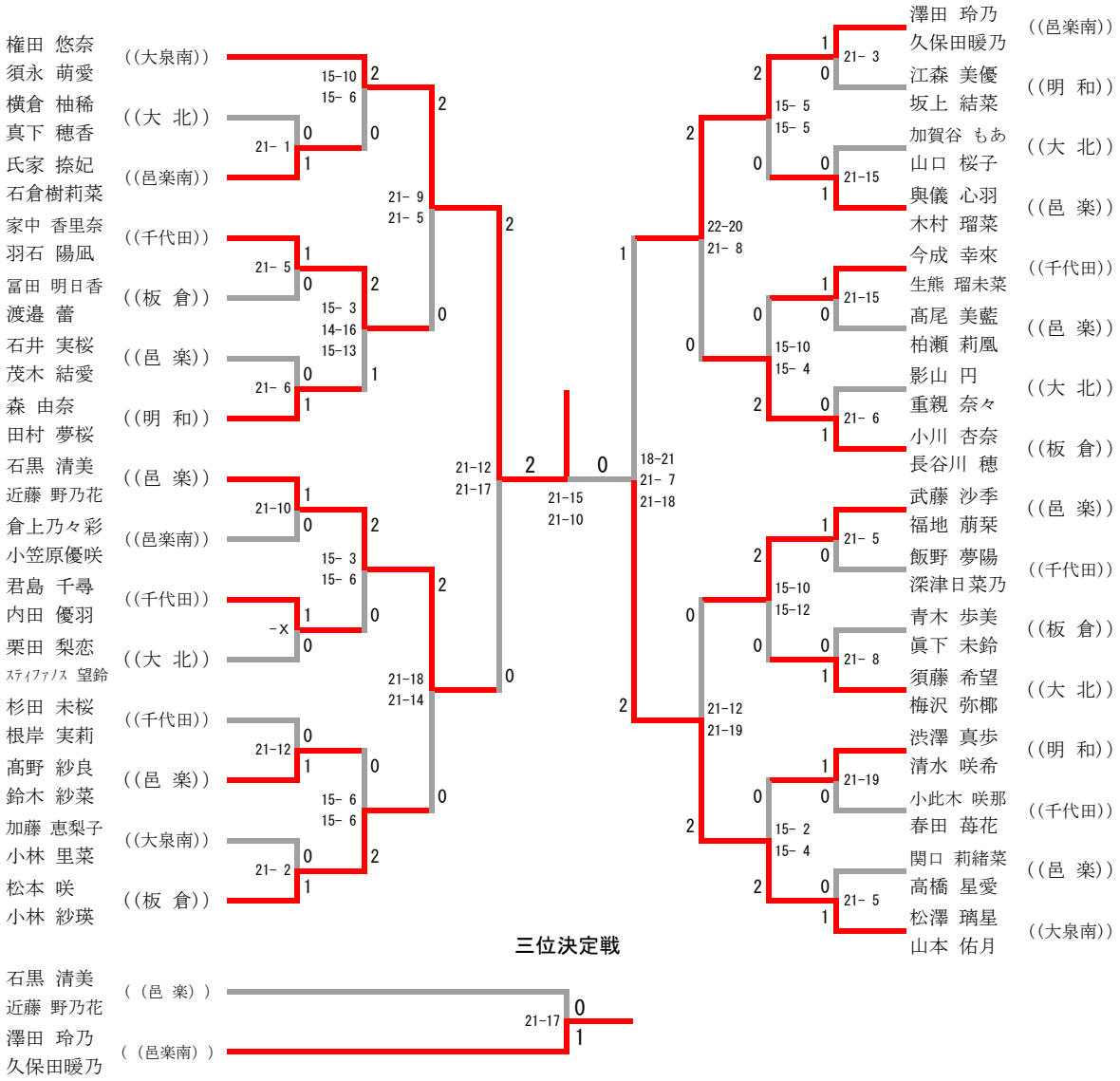

三位決定戦

男子団体

男子団体 Aブロック	千代田町立千代田中学校	板倉町立板倉中学校	大泉町立北中学校	勝-敗	順　位
千代田町立千代田中学校		○　3－0	○　3－0	M　6－0 G　12-1 P　191-102	1
板倉町立板倉中学校	×　0－3		○　3－0	M　3－3 G　7-6 P　143-149	2
大泉町立北中学校	×　0－3	×　0－3		M　0－6 G　0-12 P　97-180	3

男子団体 Bブロック	明和町立明和中学校	大泉町立南中学校	邑楽南中学校	邑楽町立邑楽中学校	勝-敗	順　位
明和町立明和中学校		○　2－1	○　3－0	○　3－0	M　8－1 G　16-2 P　256-145	1
大泉町立南中学校	×　1－2		×　1－2	○　3－0	M　5－4 G　10-9 P　237-201	3
邑楽南中学校	×　0－3	○　2－1		○　2－1	M　4－5 G　8-10 P　197-217	2
邑楽町立邑楽中学校	×　0－3	×　0－3	×　1－2		M　1－8 G　3-16 P　130-257	4

女子団体

女子団体 Aブロック	大泉町立南中学校	邑楽南中学校	大泉町立北中学校	勝-敗	順　位
大泉町立南中学校		○　3－0	○　3－0	M　6－0 G　12-0 P　184-76	1
邑楽南中学校	×　0－3		○　3－0	M　3－3 G　6-6 P　135-129	2
大泉町立北中学校	×　0－3	×　0－3		M　0－6 G　0-12 P　70-184	3

女子団体 Bブロック	板倉町立板倉中学校	邑楽町立邑楽中学校	明和町立明和中学校	千代田町立千代田中学校	勝-敗	順　位
板倉町立板倉中学校		×　1－2	○　3－0	○　3－0	M　7－2 G　14-4 P　247-122	2
邑楽町立邑楽中学校	○　2－1		○　3－0	○　3－0	M　8－1 G　16-2 P　256-129	1
明和町立明和中学校	×　0－3	×　0－3		×　0－2	M　0－8 G　0-16 P　86-241	4
千代田町立千代田中学校	×　0－3	×　0－3	○　2－0		M　2－6 G　4-12 P　120-217	3

男子団体

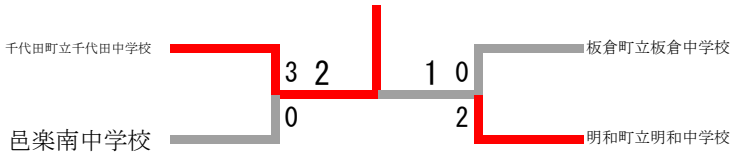

三位決定戦

女子団体

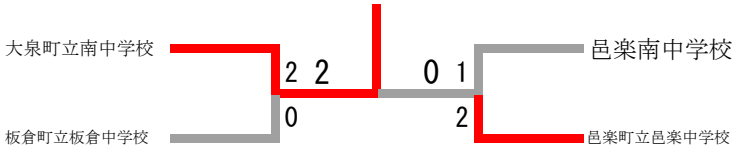

三位決定戦