令和元年度桐生市みどり市中学校　新人大会　バドミントン大会　結果

大　　会　　結　　果

男子団体Ａ	
１位	みどり市立笠懸中学校
２位	桐生市立相生中学校
３位	桐生市立桜木中学校
３位	桐生市立清流中学校

女子団体Ａ	
１位	みどり市立笠懸中学校
２位	桐生市立境野中学校
３位	桐生市立相生中学校
４位	桐生市立中央中学校

男子シングルス	
１位	髙松　佑眞（境野）
２位	小倉　海斗（相生）
３位	須藤　陽太（笠懸）
４位	大豆生田　世成（笠懸）
５位	冨沢　修斗（笠懸）
６位	小島　陸　　（相生）

女子シングルス	
１位	櫻井　姫花（中央）
２位	成田　柚（境野）
３位	柏瀬　百音（桜木）
４位	松本　蒼衣（笠懸）
５位	植木　晴菜（笠懸）
６位	青木　結菜（境野）
７位	石原　妃莉（笠懸）
８位	小林　莉緒（笠懸）
９位	金子　天音（笠懸）

男子ダブルス		
１位	渡邊　悠斗 小倉　海斗	（相生）
２位	須藤　陽太 冨沢　修斗	（笠懸）
３位	小山　智成 岩井田　陸	（清流）
４位	大豆生田　世成 渡辺　晴貴	（笠懸）
５位	岡本　創一朗 藤生　悠吾	（笠懸南）
６位	小島　陸 但木　朔也	（相生）
７位	中里　草太 小林　礼樹	（桜木）

女子ダブルス		
１位	成田　柚 青木　結菜	（境野）
２位	植木　晴菜 金子　天音	（笠懸）
３位	松本　蒼衣 石原　妃莉	（笠懸）
４位	小林　莉緒 吉澤　陽音	（笠懸）
５位	森田　彩那 吉田　優月	（笠懸南）
６位	田島　歌織 板橋　瑞姫	（清流）
７位	石川　純羽 清水　彩里	（境野）
８位	新井　結月 吉田　美羽音	（桜木）
９位	上石　椰月 星野　七美	（中央）

男子シングルス

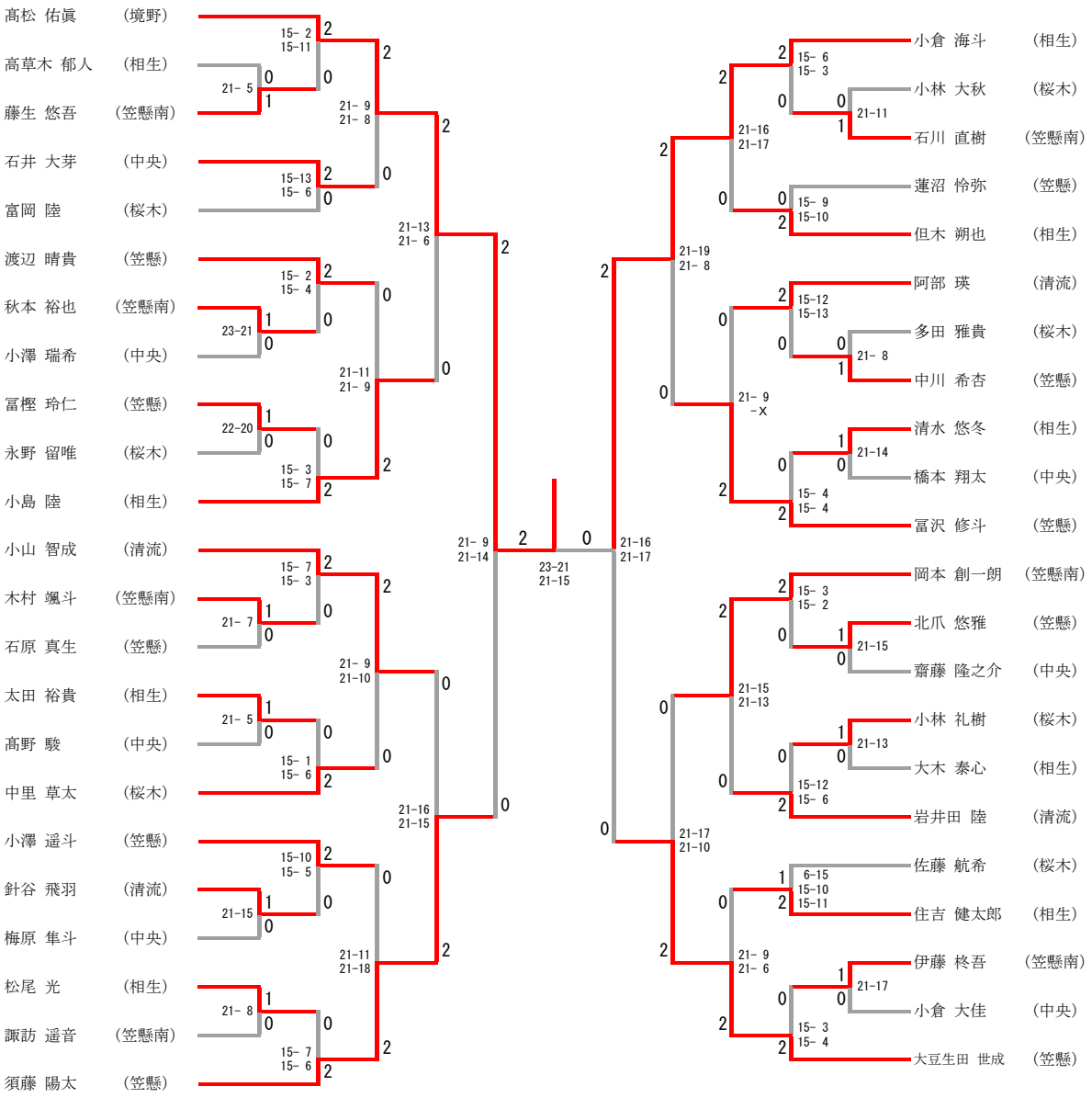

三位決定戦

須藤 陽太 (笠懸)
大豆生田 世成 (笠懸)

18-16
15-11

女子シングルス

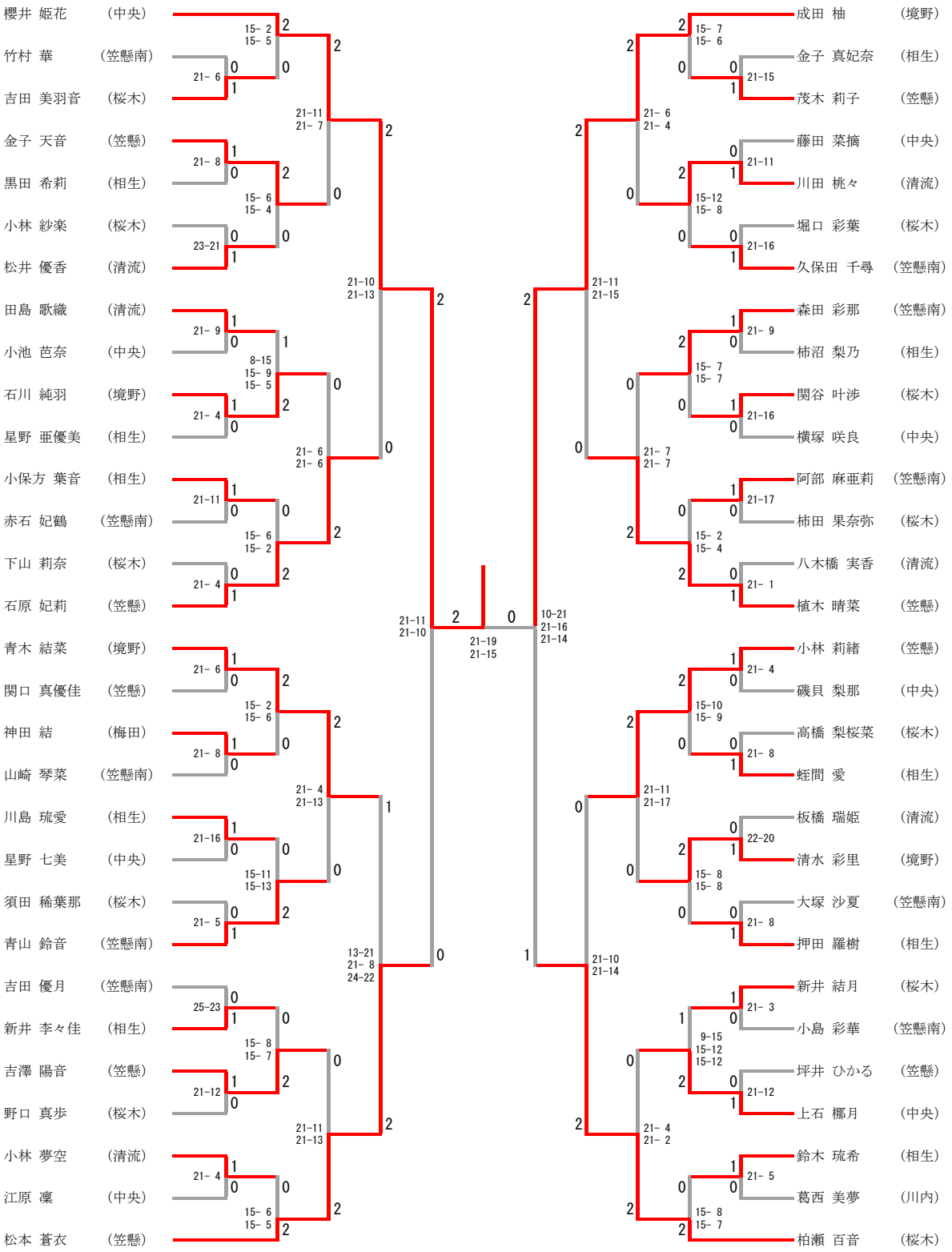
櫻井 姫花 (中央)
竹村 華 (笠懸南)
吉田 美羽音 (桜木)
金子 天音 (笠懸)
黒田 希莉 (相生)
小林 紗楽 (桜木)
松井 優香 (清流)
田島 歌織 (清流)
小池 芭奈 (中央)
石川 純羽 (境野)
星野 亜優美 (相生)
小保方 葉音 (相生)
赤石 妃鶴 (笠懸南)
下山 莉奈 (桜木)
石原 妃莉 (笠懸)
青木 結菜 (境野)
関口 真優佳 (笠懸)
神田 結 (梅田)
山崎 琴菜 (笠懸南)
川島 琉愛 (相生)
星野 七美 (中央)
須田 稀葉那 (桜木)
青山 鈴音 (笠懸南)
吉田 優月 (笠懸南)
新井 李々佳 (相生)
吉澤 陽音 (笠懸)
野口 真歩 (桜木)
小林 夢空 (清流)
江原 凜 (中央)
松本 蒼衣 (笠懸)
成田 柚 (境野)
金子 真妃奈 (相生)
茂木 莉子 (笠懸)
藤田 菜摘 (中央)
川田 桃々 (清流)
堀口 彩葉 (桜木)
久保田 千尋 (笠懸南)
森田 彩那 (笠懸南)
柿沼 梨乃 (相生)
関谷 叶渉 (桜木)
横塚 咲良 (中央)
阿部 麻亜莉 (笠懸南)
柿田 果奈弥 (桜木)
八木橋 実香 (清流)
植木 晴菜 (笠懸)
小林 莉緒 (笠懸)
磯貝 梨那 (中央)
高橋 梨桜菜 (桜木)
蛭間 愛 (相生)
板橋 瑞姫 (清流)
清水 彩里 (境野)
大塚 沙夏 (笠懸南)
押田 羅樹 (相生)
新井 結月 (桜木)
小島 彩華 (笠懸南)
坪井 ひかる (笠懸)
上石 椰月 (中央)
鈴木 琉希 (相生)
葛西 美夢 (川内)
柏瀬 百音 (桜木)
三位決定戦
松本 蒼衣 (笠懸)
柏瀬 百音 (桜木)

男子ダブルス

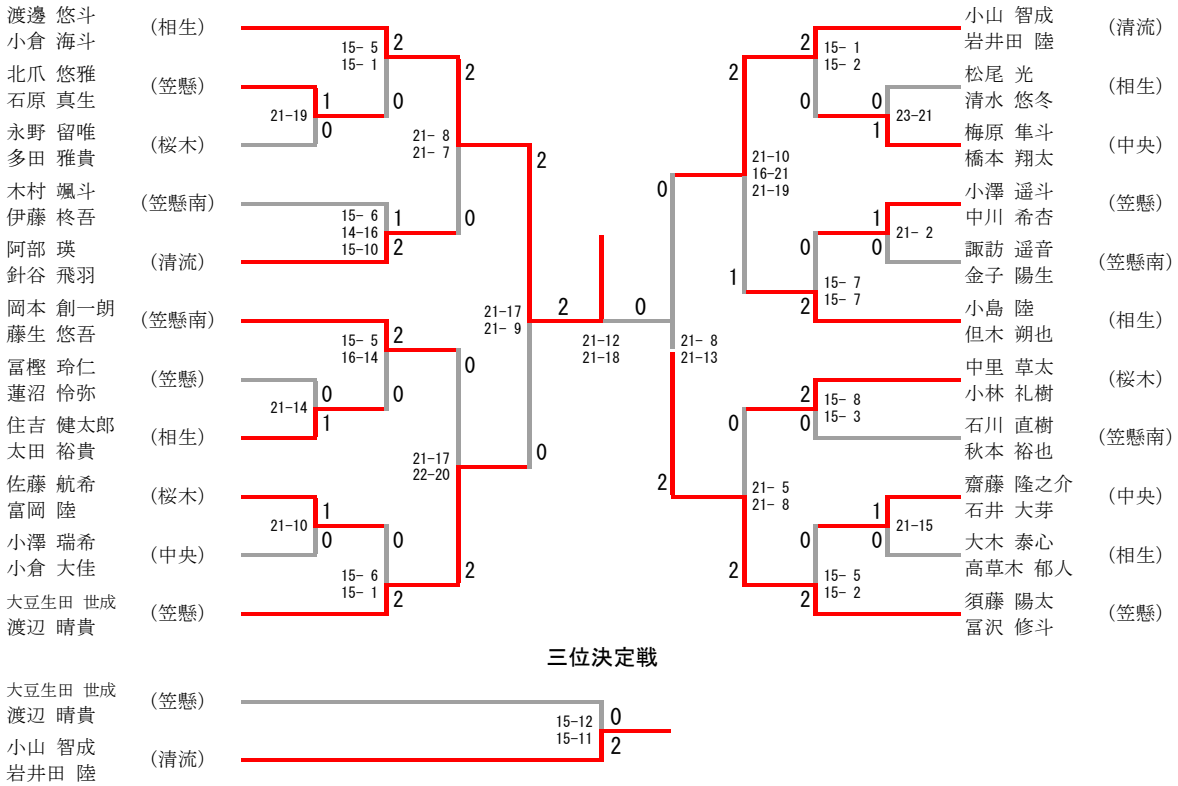

三位決定戦

女子ダブルス

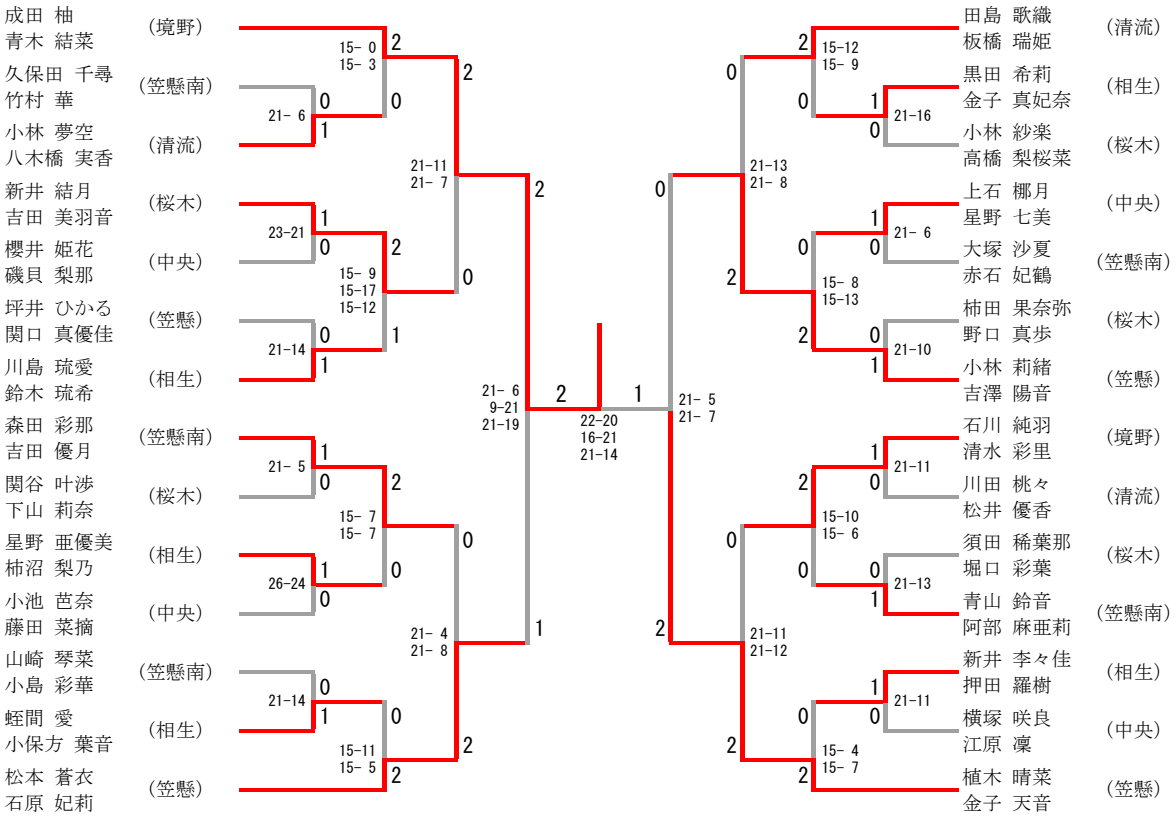

三位決定戦