令和3年度 館林市中学校夏季バドミントン大会
令和3年7月10日
第一中学校体育館

男子シングルス

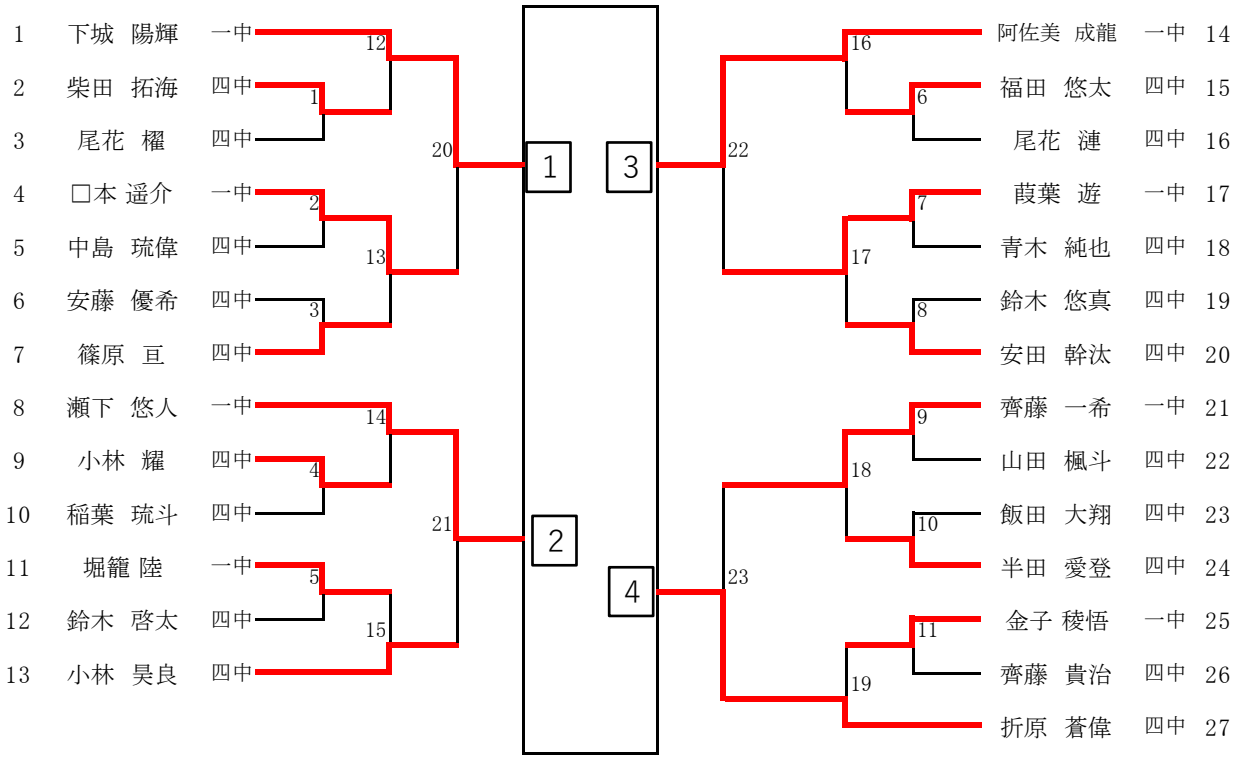

女子シングルス

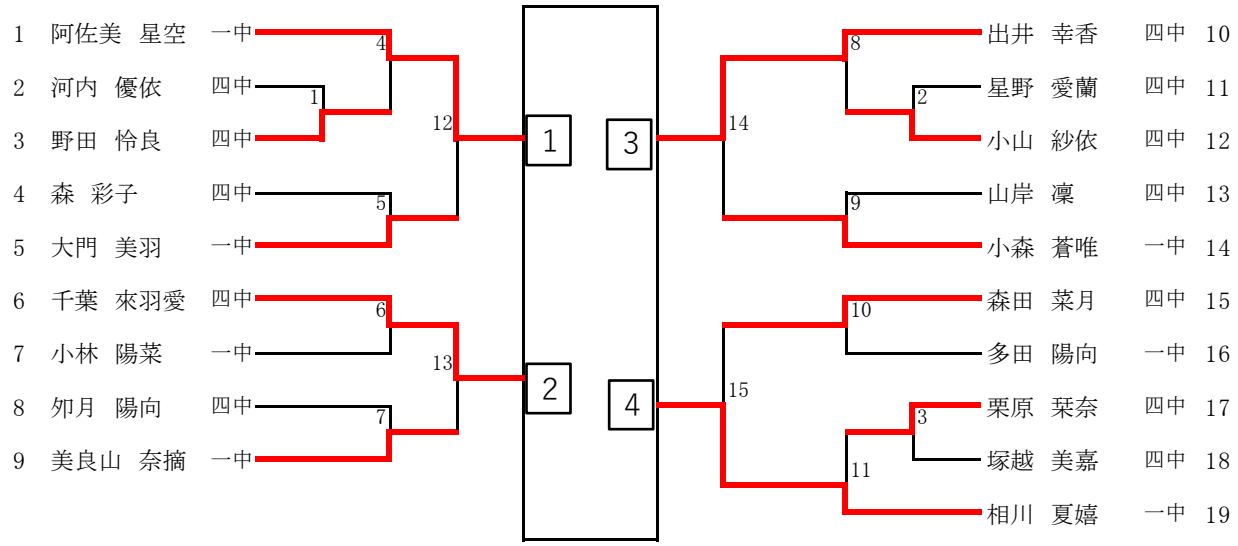

令和3年度 館林市中学校夏季バドミントン大会
令和3年7月10日
第一中学校体育館

男子ダブルス

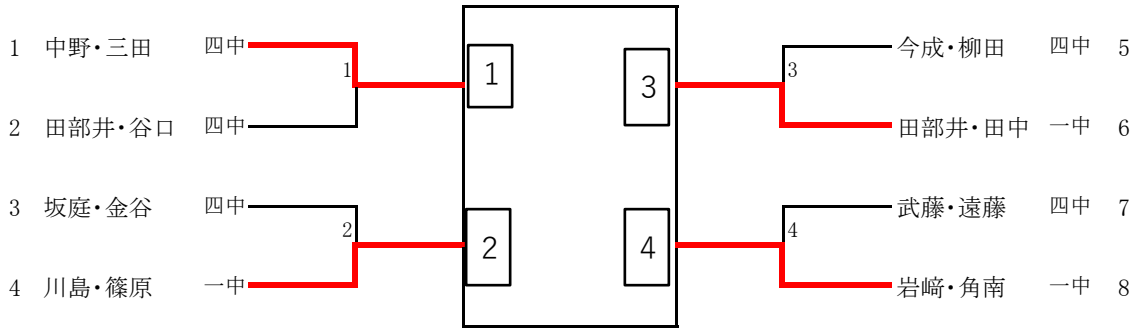

女子ダブルス

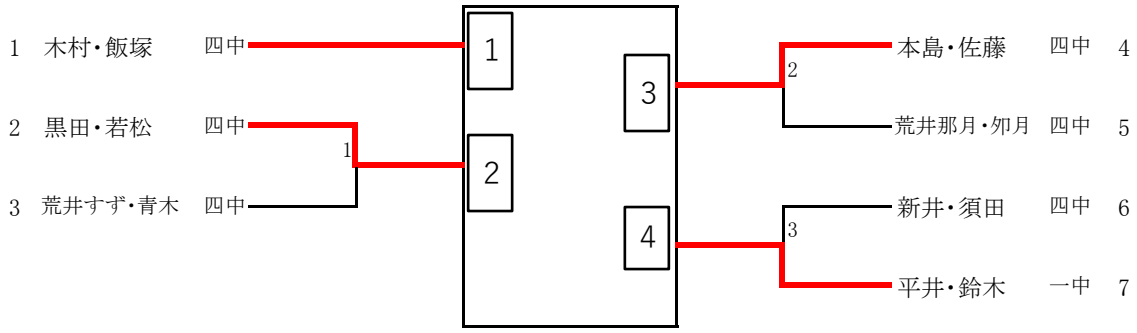

決勝リーグ

BS

	1 下城　陽輝	2 瀬下　悠人	3 阿佐美　成龍	4 折原　蒼偉	勝敗	順位
1 下城　陽輝		２－０	０－２	２－０	２－１	２
2 瀬下　悠人	０－２		０－２	０－２	０－３	４
3 阿佐美　成龍	２－０	２－０		２－０	３－０	１
4 折原　蒼偉	０－２	２－０	０－２		１－２	３

GS

	1 阿佐美　星空	2 千葉　來羽愛	3 出井　幸香	4 相川　夏嬉	勝敗	順位
1 阿佐美　星空		２－０	２－０	２－０	３－０	１
2 千葉　來羽愛	０－２		１－２	２－０	１－２	※2
3 出井　幸香	０－２	２－１		０－２	１－２	※4
4 相川　夏嬉	０－２	０－２	２－０		１－２	※3

※セット数の差

BD

	1 中野・三田	2 川島・篠原	3 田部井・田中	4 岩﨑・角南	勝敗	順位
1 中野・三田		２－０	２－０	２－１	３－０	１
2 川島・篠原	０－２		２－１	２－０	２－１	２
3 田部井・田中	０－２	１－２		０－２	０－３	４
4 岩﨑・角南	１－２	０－２	２－０		１－２	３

GD

	1 木村・飯塚	2 黒田・若松	3 本島・佐藤	4 平井・鈴木	勝敗	順位
1 木村・飯塚		１－２	２－０	０－２	１－２	３
2 黒田・若松	２－１		２－１	０－２	２－１	２
3 本島・佐藤	０－２	１－２		０－２	０－３	４
4 平井・鈴木	２－０	２－０	２－０		３－０	１

R3館林市春季大会結果

男子			種目	女子		
優勝	第一中学校		団体	優勝	第四中学校	
優勝	阿佐美　成龍	一中	シングルス	優勝	阿佐美　星空	一中
準優勝	下城　陽輝	一中		準優勝	千葉　來羽愛	四中
第3位	折原　蒼偉	四中		第3位	相川　夏嬉	一中
第3位	瀬下　悠人	一中		第3位	出井　幸香	四中
優勝	中野・三田	四中	ダブルス	優勝	平井・鈴木	一中
準優勝	川島・篠原	一中		準優勝	黒田・若松	四中
第3位	岩﨑・角南	一中		第3位	飯塚・木村	四中
第3位	田部井・田中	一中		第3位	本島・佐藤	四中