令和元年度高崎市中学校総合体育大会バドミントン大会個人戦

2019.07.13　榛名体育館

種　　目	優　　勝	準　優　勝	三　　位	
男子団体	高崎市立八幡中学校			
女子団体	高崎市立八幡中学校	中央中等教育学校		
男子シングルス	小林 蒼暉 (八幡中学校)	荻原 大輝 (八幡中学校)	青木 拓真 (八幡中学校)	棚澤 俊介 (中央中等)
女子シングルス	大村 悠花 (中央中等)	吉岡 留奈 (大類中学校)	丸山 璃緒 (佐野中学校)	山岡 奈菜 (中央中等)
男子ダブルス	髙山 悠良輝 深江 昂世 (中央中等)	小林 想良輝 深沢 翔太 (八幡中学校)	佐藤 慧汰 戸ヶ崎 健太 (中央中等)	近藤 慶 岡本 響平 (中央中等)
女子ダブルス	外所 千果 清水 甫乃佳 (八幡中学校)	神宮 美来 尾花 有紀 (大類中学校)	金井 愛莉 須田 埜衣瑠 (八幡中学校)	渡邊 美花心 佐藤 桃香 (大類中学校)

男子団体

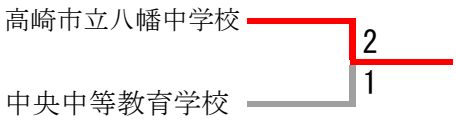

女子団体

女子団体	高崎市立八幡中学校	高崎市立大類中学校	中央中等教育学校	勝-敗	順　位
高崎市立八幡中学校		○　２－１	○　２－１	M　４－２ G　8-4 P　200-192	1
高崎市立大類中学校	×　１－２		×　１－２	M　２－４ G　5-8 P　207-230	3
中央中等教育学校	×　１－２	○　２－１		M　３－３ G　6-7 P　234-219	2

男子シングルス

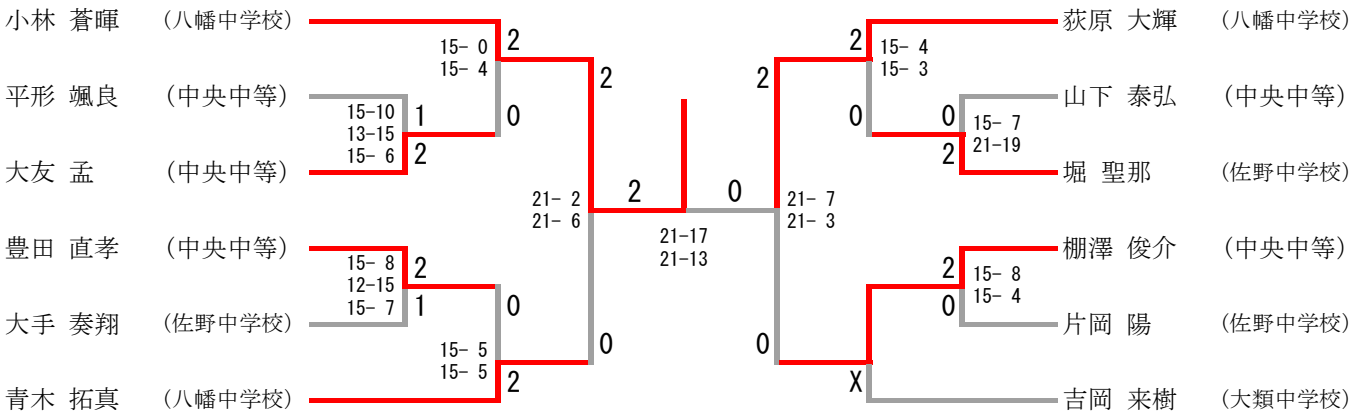

三位決定戦

女子シングルス

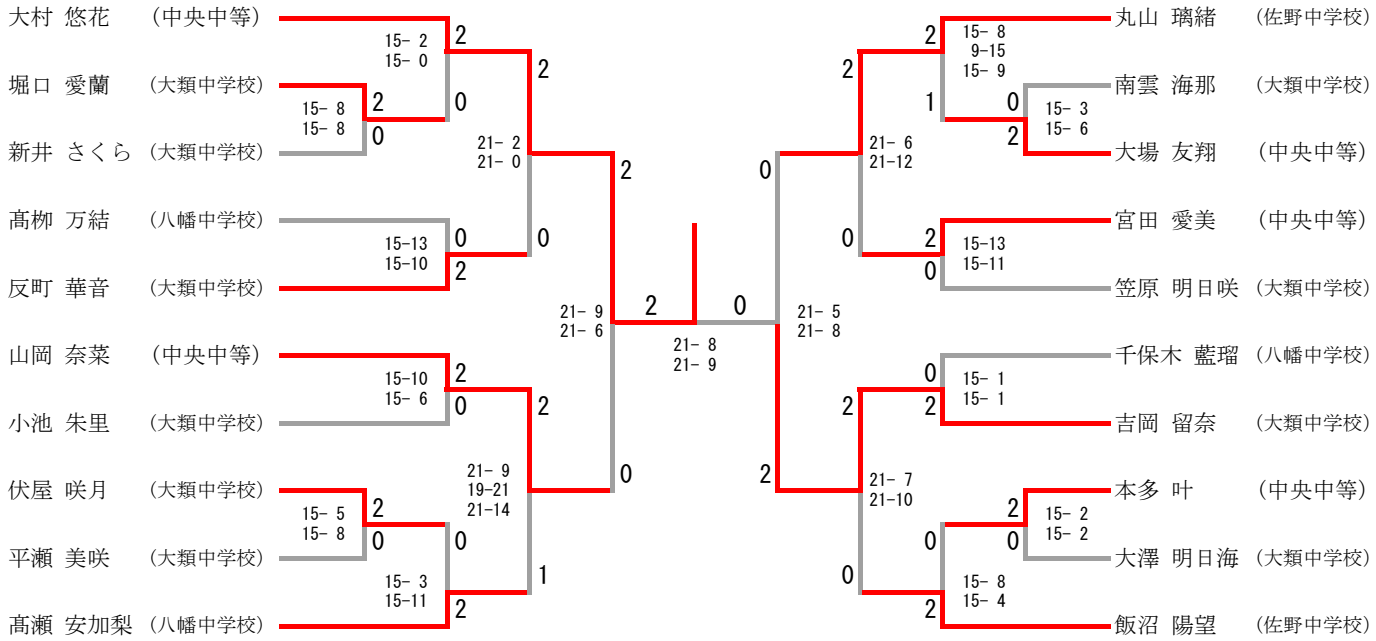

三位決定戦

男子ダブルス

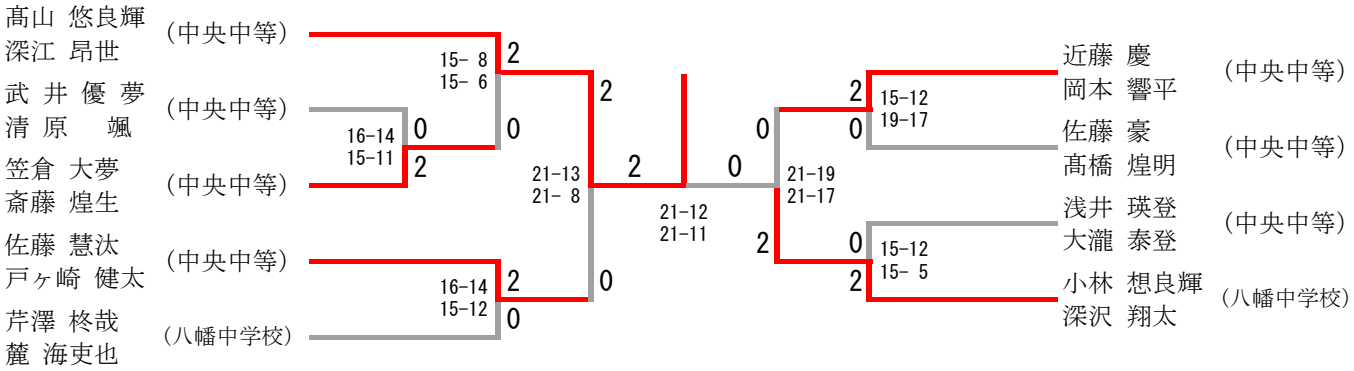
髙山 悠良輝
深江 昂世
（中央中等）
武 井 優 夢
清 原 颯
（中央中等）
笠倉 大夢
斎藤 煌生
（中央中等）
佐藤 慧汰
戸ヶ崎 健太
（中央中等）
芹澤 柊哉
麓 海吏也
（八幡中学校）
15- 8
15- 6
16-14
15-11
16-14
15-12
21-13
21- 8
21-12
21-11
21-19
21-17
15-12
19-17
15-12
15- 5
近藤 慶
岡本 響平
（中央中等）
佐藤 豪
髙橋 煌明
（中央中等）
浅井 瑛登
大瀧 泰登
（中央中等）
小林 想良輝
深沢 翔太
（八幡中学校）

女子ダブルス

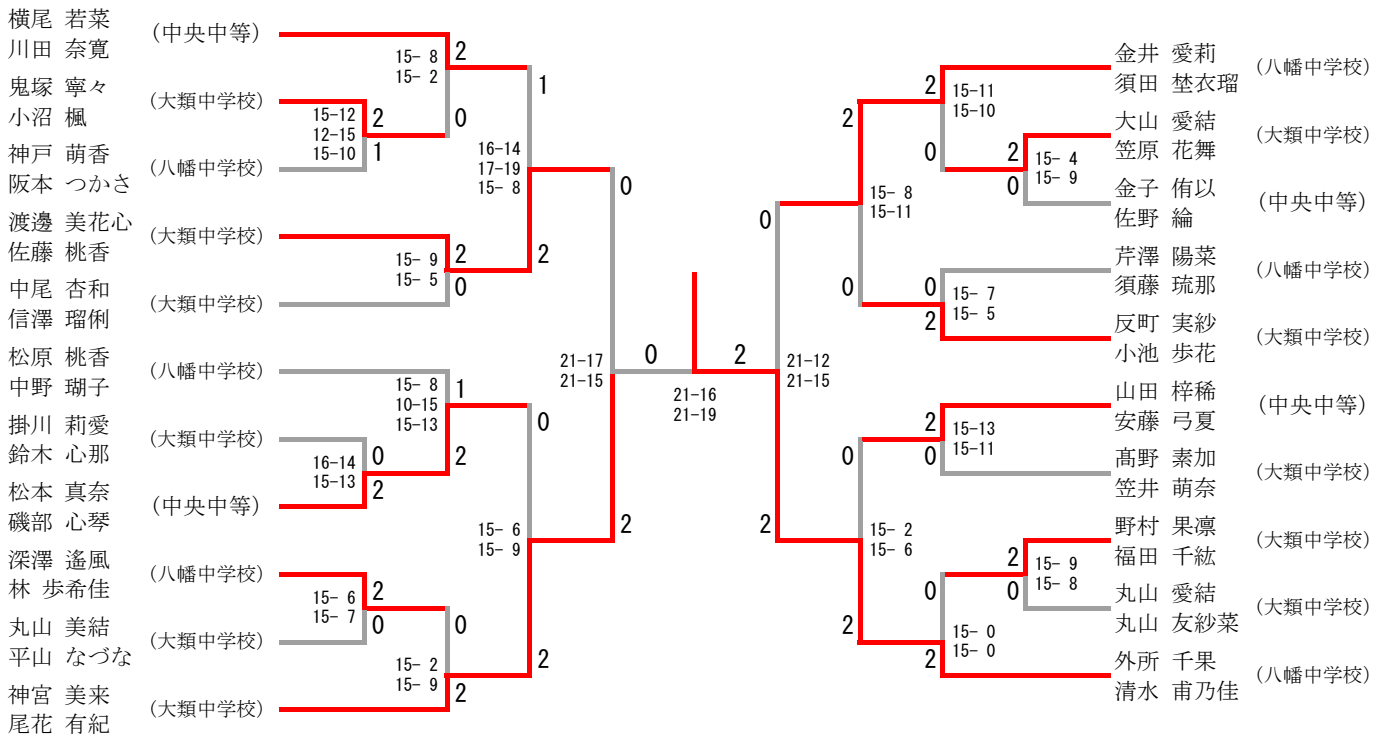
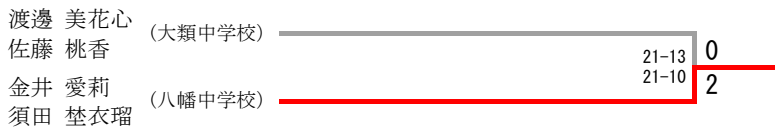
三位決定戦