男子団体

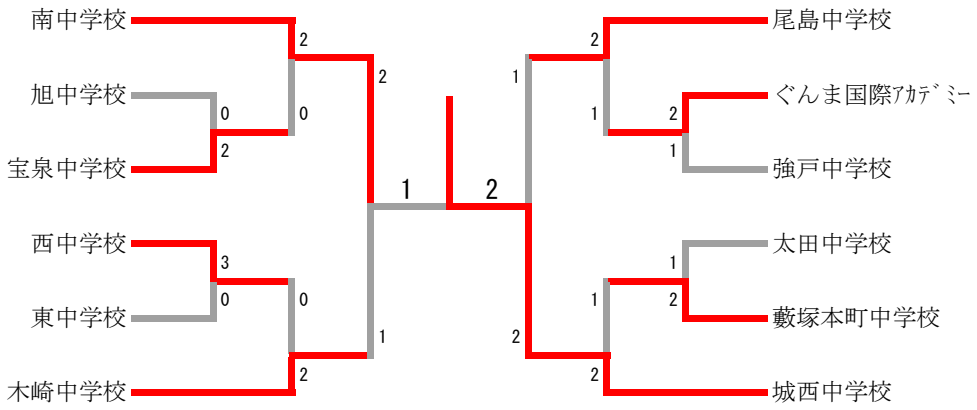

三位決定戦

五位決定戦

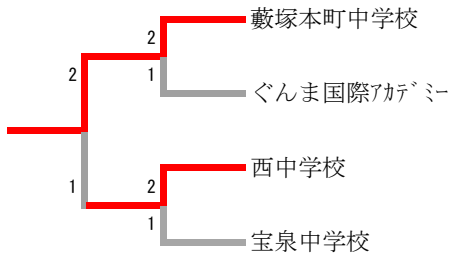

女子団体

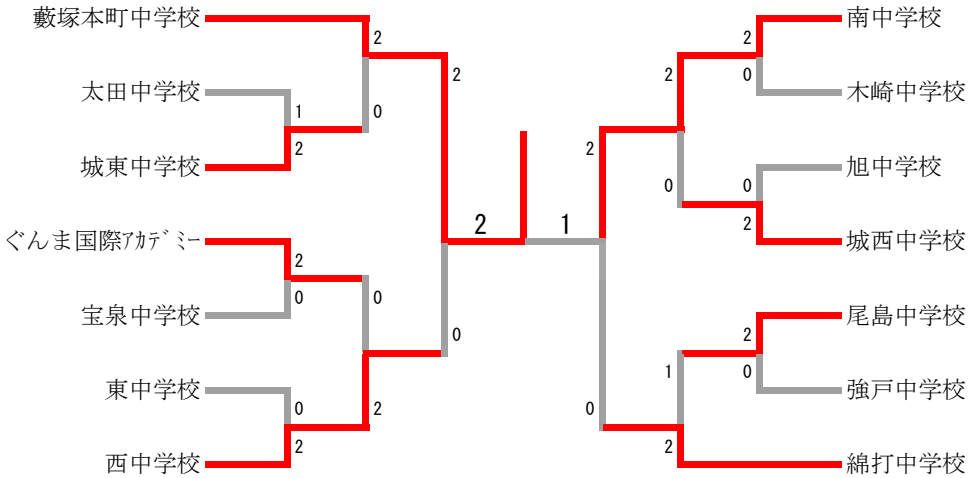

三位決定戦

R03市春季大会団体　　令和３年４月１７日　　エアリスアリーナ

男子団体　1

宝泉中学校	２－０			旭中学校
中野　寛之 田部井　正陽	2	15-7 15-11	0	藤岡　瑠希 飯塚　優太
戸崎　啓太				正田　瑛太
柿沼　理史 新井　優斗	2	15-10 15-8	0	上村　拓未 図子田　倖汰

男子団体　2

西中学校	３－０			東中学校
武井　駿太 山田　拓実	2	16-14 15-9	0	藤田　篤 加藤　彪聖
萩原　利侑	2	15-4 15-0	0	大久保　湊
中島　大樹 工藤　大智	2	13-15 15-10 15-10	1	アンシェロ ケンジ 中島　大綺

男子団体　3

ぐんま国際アカデミー	２－１			強戸中学校
江口　和樹 根岸　俊平	2	15-8 15-4	0	中島　陽紀 野中　健登
三井　隆雅	0	13-15 10-15	2	菊地　祥丞
保坂　涼太 増田　蓮	2	15-4 18-16	0	佐口　祥太 中嶋　恭也

男子団体　4

藪塚本町中学校	２－１			太田中学校
浅沼　秋哉 鈴木　凜生	0	10-15 16-18	2	深町　颯太 宮津　伊吹
清水　瑛太	2	15-8 15-12	0	廣瀬　遥斗
見供　拓真 荒牧　亮太	2	10-15 16-14 15-6	1	佐藤　佑樹 古畑　寿希

男子団体　5

南中学校	２－０			宝泉中学校
大町　修也 佐藤　潤弥				中野　寛之 田部井　正陽
山路　悠輔	2	15-6 15-6	0	戸崎　啓太
新井　悠 霜田　真緒	2	15-9 15-10	0	柿沼　理史 新井　優斗

男子団体　6

木崎中学校	２－０			西中学校
齋藤　璃空 松村　蒼良	2	15-13 15-12	0	萩原　利侑 山田　拓実
茂木　力斗				武井　駿太
倉林　晄大 細野　駿平	2	8-15 15-12 15-7	1	中島　大樹 工藤　大智

男子団体　7

尾島中学校	２－１			ぐんま国際アカデミー
亀山　大哉 中島　知暉	0	11-15 12-15	2	江口　和樹 根岸　俊平
田辺　吏音	2	15-7 15-12	0	三井　隆雅
桶谷　拓未 澁澤　奏羽	2	14-16 15-6 15-10	1	保坂　涼太 増田　蓮

男子団体　8

城西中学校	２－１			藪塚本町中学校
岡島　優星 五十木　拓	0	6-15 14-16	2	浅沼　秋哉 清水　瑛太
栗原　和輝	2	15-6 15-7	0	荒牧　亮太
篠原　幸輝 林　航平	2	16-14 18-16	0	見供　拓真 鈴木　凜生

男子団体　9

南中学校	２－１			木崎中学校
大町　修也 佐藤　潤弥	0	10-15 9-15	2	齋藤　璃空 松村　蒼良
山路　悠輔	2	15-4 15-6	0	茂木　力斗
新井　悠 霜田　真緒	2	15-6 15-12	0	倉林　晄大 細野　駿平

男子団体　１０

城西中学校	２－１			尾島中学校
栗原　和輝 久保田　海翔	2	12-15 15-9 17-15	1	亀山　大哉 中島　知暉
岡島　優星	2	15-5 11-15 15-11	1	田辺　吏音
五十木　拓 篠原　幸輝	0	7-15 8-15	2	桶谷　拓未 澁澤　奏羽

男子団体　１１

城西中学校	２－１			南中学校
篠原　幸輝 林　航平	2	15-11 8-15 15-9	1	大町　修也 佐藤　潤弥
岡島　優星	0	2-15 7-15	2	山路　悠輔
栗原　和輝 五十木　拓	2	15-11 15-13	0	新井　悠 霜田　真緒

男子団体　１２

尾島中学校	２－１			木崎中学校
桶谷　拓未 澁澤　奏羽	1	21-17	0	茂木　力斗 石塚　優光
田辺　吏音	0	13-21	1	倉林　晄大
亀山　大哉 中島　知暉	1	21-17	0	齋藤　璃空 松村　蒼良

R03市春季大会団体　　令和３年４月１７日　　エアリスアリーナ

女子団体　1

城東中学校	２－１			太田中学校
小澤　実咲樹 西　牧　　栞	2	15- 6 15- 8	0	遠藤　綺乃 藤生　恋音
高木　彩花	0	3-15 1-15	2	松本　果里奈
小檜山　綾 大津　美咲	2	15-11 15-11	0	増田　光夏 十河　愛寧

女子団体　2

ぐんま国際アカデミー	２－０			宝泉中学校
矢野　莉央奈 亀井　里桜	2	9-15 15-12 17-15	1	吉場　愛菜 白石　ひなの
吉良　帆乃花	2	15-10 15- 7	0	松本　明純
横坂　愛 須藤　有津				小林　梨愛 尾崎　あい

女子団体　3

西中学校	２－０			東中学校
眞井　みのり 髙木　愛奈	2	15-11 15-11	0	權田　みりあ 中島　彩
森　百合花	2	15- 3 15- 4	0	平野　美琴
瀬古　桜 栗原　詩歩				大澤　優里菜 鈴木　里菜

女子団体　4

南中学校	２－０			木崎中学校
北風　ひかり 髙尾　早綾	2	15-17 15- 4 15-10	1	和田　朋乃果 田村　妃菜
内藤　優	2	15- 8 15-11	0	大澤　実姫
竹尾　萌々花 中澤　唯				土崎　杏樹 関根　苺

女子団体　5

城西中学校	２－０			旭中学校
生井　麻奈美 齋藤　瑠香	2	15-11 15- 6	0	川瀬　梨奈 浅古　莉緒
須藤　千聡	2	15- 1 15- 4	0	志村　菜々美
大塚　愛理 田中　ひらり				丸林　奈央 大泉　絢愛

女子団体　6

尾島中学校	２－０			強戸中学校
山崎　美波 三浦　妃晴	2	15- 9 15- 5	0	飯塚　妃愛 関口　蒼空
牛島　憂羽	2	15- 1 15- 2	0	久保田　美羽
宮下　知佳子 福田　愛歩				金井　寿莉 福田　ゆめ

女子団体　7

藪塚本町中学校	２－０			城東中学校
武井　一彩 中村　仁美				小澤　実咲樹 西　牧　　栞
遠坂　美乃莉	2	15-12 15- 4	0	高木　彩花
内田　朱里 松島　彩夏	2	16-14 16-14	0	小檜山　綾 大津　美咲

女子団体　8

西中学校	２－０			ぐんま国際アカデミー
眞井　みのり 髙木　愛奈				矢野　莉央奈 亀井　里桜
森　百合花	2	15- 9 15- 6	0	吉良　帆乃花
瀬古　桜 栗原　詩歩	2	15- 8 15- 8	0	横坂　愛 須藤　有津

女子団体　9

南中学校	２－０			城西中学校
竹尾　萌々花 髙尾　早綾	2	15-11 15-10	0	生井　麻奈美 齋藤　瑠香
望月　紅里				須藤　千聡
北風　ひかり 髙田　梨音	2	15- 5 15- 5	0	大塚　愛理 田中　ひらり

女子団体　１０

綿打中学校	２－１			尾島中学校
荻原　玲衣 鶴田　愛茉	2	15- 3 15- 8	0	牛島　憂羽 福田　愛歩
関口　和香菜	0	6-15 9-15	2	宮下　知佳子
大澤　里桜 松本　夏穂	2	15-13 15-10	0	山崎　美波 三浦　妃晴

女子団体　１１

藪塚本町中学校	２－０			西中学校
内田　朱里 松島　彩夏				瀬古　桜 髙木　愛奈
遠坂　美乃莉	2	15- 6 15- 9	0	眞井　みのり
武井　一彩 中村　仁美	2	15- 4 15- 8	0	森　百合花 栗原　詩歩

女子団体　１２

南中学校	２－０			綿打中学校
竹尾　萌々花 髙尾　早綾				荻原　玲衣 鶴田　愛茉
北風　ひかり	2	15-10 15- 5	0	関口　和香菜
望月　紅里 中澤　唯	2	15-13 15- 4	0	大澤　里桜 松本　夏穂

R03市春季大会団体　　令和３年４月１７日　　エアリスアリーナ

女子団体　１３

藪塚本町中学校	２－１			南　中　学　校
内田　朱里 松島　彩夏	0	14-16 14-16	2	北風　ひかり 髙田　梨音
遠坂　美乃莉	2	15-13 15- 8	0	望月　紅里
武井　一彩 中村　仁美	2	8-15 16-14 15-12	1	竹尾　萌々花 髙尾　早綾

女子団体　１４

綿打中学校	２－１			西　中　学　校
鶴田　愛茉 関口　和香菜	0	12-21	1	森　百合花 眞井　みのり
荻原　玲衣	1	21- 5	0	恩田　葉奈
大澤　里桜 松本　夏穂	1	22-20	0	瀬古　桜 髙木　愛奈

男子シングルス

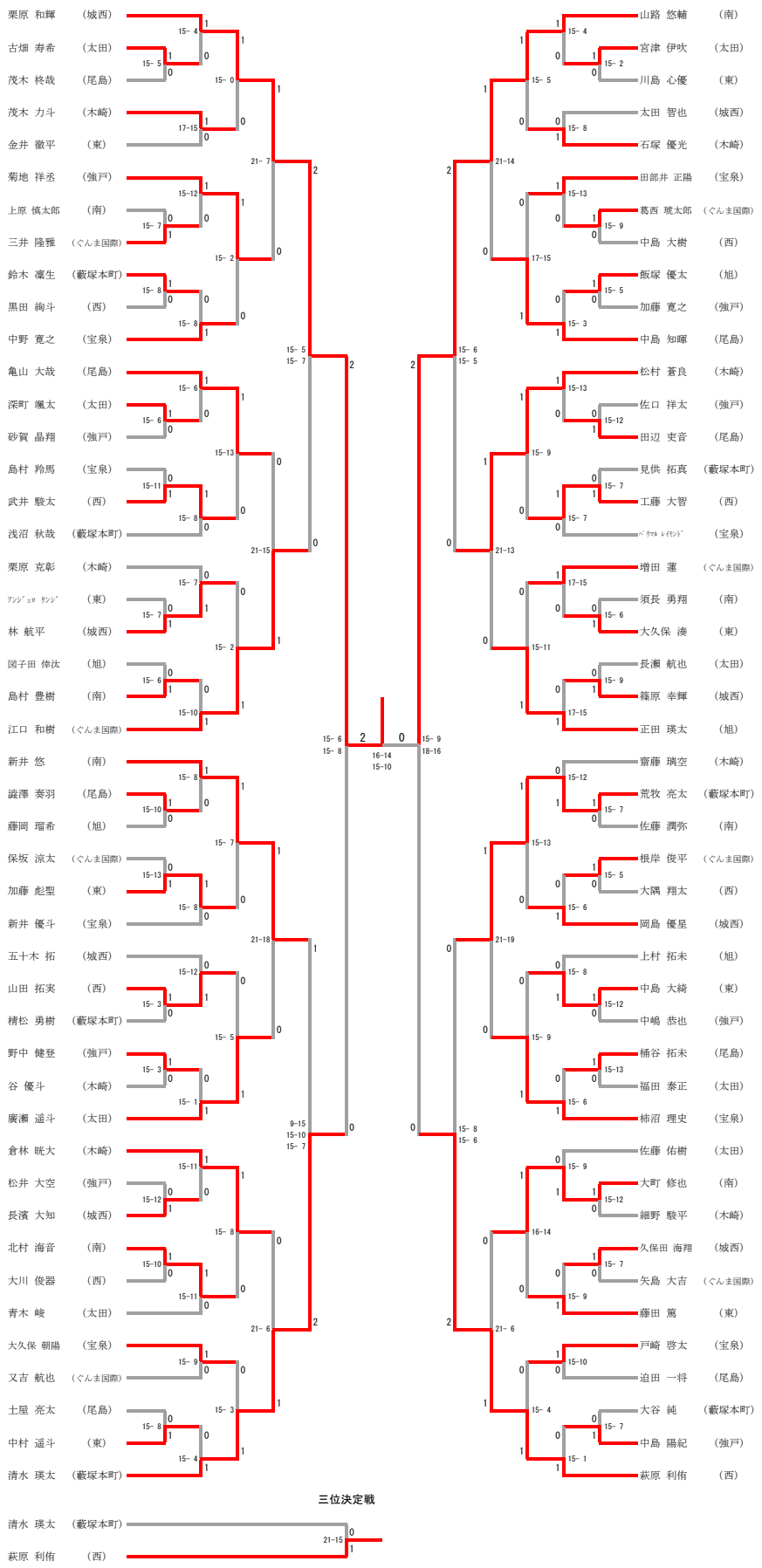

三位決定戦

女子シングルス

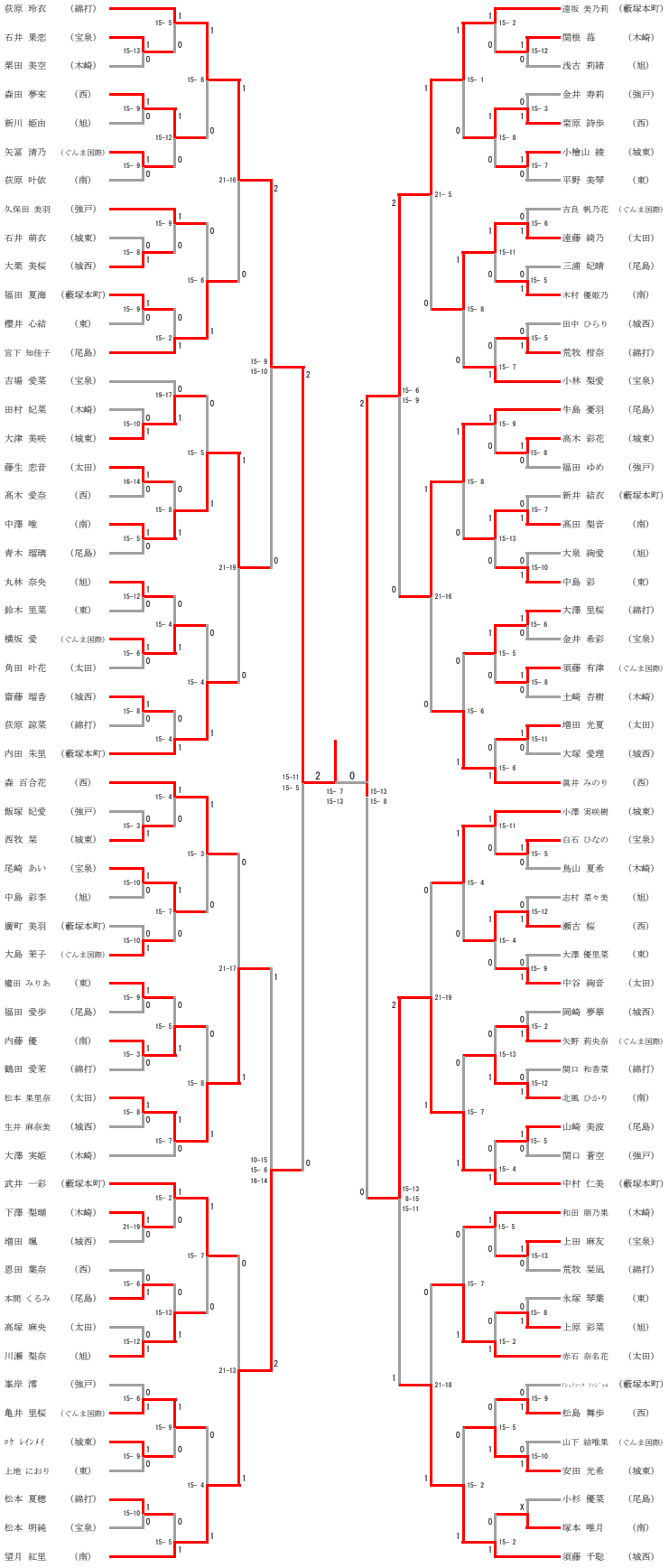

三位決定戦

望月 紅里 （南）
中村 仁美 （藪塚本町）
21-17 0 1

男子ダブルス

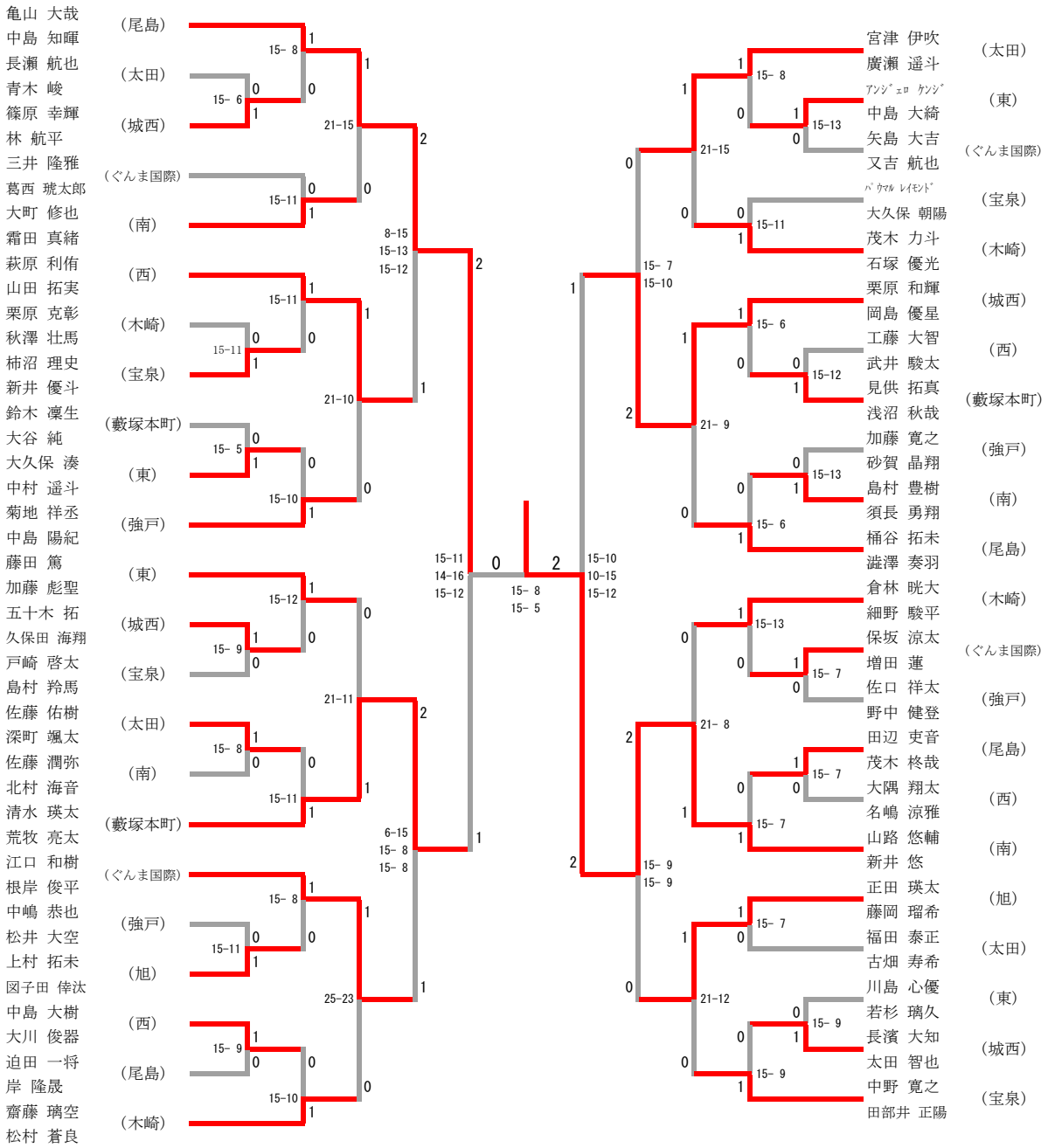
亀山 大哉
中島 知暉
長瀬 航也
青木 峻
篠原 幸輝
林 航平
三井 隆雅
葛西 琥太郎
大町 修也
霜田 真緒
萩原 利侑
山田 拓実
栗原 克彰
秋澤 壮馬
柿沼 理史
新井 優斗
鈴木 凜生
大谷 純
大久保 湊
中村 遥斗
菊地 祥丞
中島 陽紀
藤田 篤
加藤 彪聖
五十木 拓
久保田 海翔
戸崎 啓太
島村 羚馬
佐藤 佑樹
深町 颯太
佐藤 潤弥
北村 海音
清水 瑛太
荒牧 亮太
江口 和樹
根岸 俊平
中嶋 恭也
松井 大空
上村 拓未
図子田 倖汰
中島 大樹
大川 俊器
迫田 一将
岸 隆晟
齋藤 璃空
松村 蒼良
(尾島)
(太田)
(城西)
(ぐんま国際)
(南)
(西)
(木崎)
(宝泉)
(藪塚本町)
(東)
(強戸)
(東)
(城西)
(宝泉)
(太田)
(南)
(藪塚本町)
(ぐんま国際)
(強戸)
(旭)
(西)
(尾島)
(木崎)
15- 8
15- 6
21-15
15-11
8-15
15-13
15-12
15-11
15-11
21-10
15- 5
15-10
15-12
15- 9
21-11
15- 8
15-11
6-15
15- 8
15- 8
15- 8
15-11
25-23
15- 9
15-10
15-11
14-16
15-12
15- 8
15- 5
15-10
10-15
15-12
15- 7
15-10
15- 9
15- 9
宮津 伊吹
廣瀬 遥斗
ｱﾝｼﾞｪﾛ ｹﾝｼﾞ
中島 大綺
矢島 大吉
又吉 航也
ﾊﾟｳﾏﾙ ﾚｲﾓﾝﾄﾞ
大久保 朝陽
茂木 力斗
石塚 優光
栗原 和輝
岡島 優星
工藤 大智
武井 駿太
見供 拓真
浅沼 秋哉
加藤 寛之
砂賀 晶翔
島村 豊樹
須長 勇翔
桶谷 拓未
澁澤 奏羽
倉林 晄大
細野 駿平
保坂 涼太
増田 蓮
佐口 祥太
野中 健登
田辺 吏音
茂木 柊哉
大隅 翔太
名嶋 涼雅
山路 悠輔
新井 悠
正田 瑛太
藤岡 瑠希
福田 泰正
古畑 寿希
川島 心優
若杉 璃久
長濱 大知
太田 智也
中野 寛之
田部井 正陽
(太田)
(東)
(ぐんま国際)
(宝泉)
(木崎)
(城西)
(西)
(藪塚本町)
(強戸)
(南)
(尾島)
(木崎)
(ぐんま国際)
(強戸)
(尾島)
(西)
(南)
(旭)
(太田)
(東)
(城西)
(宝泉)
15-13
15-11
15- 6
15-12
15-13
15- 6
15-13
15- 7
15- 7
15- 7
15- 7
15- 9
15- 9
21-15
21- 9
21- 8
21-12
三位決定戦
清水 瑛太
荒牧 亮太
栗原 和輝
岡島 優星
(藪塚本町)
(城西)
21- 2

女子ダブルス

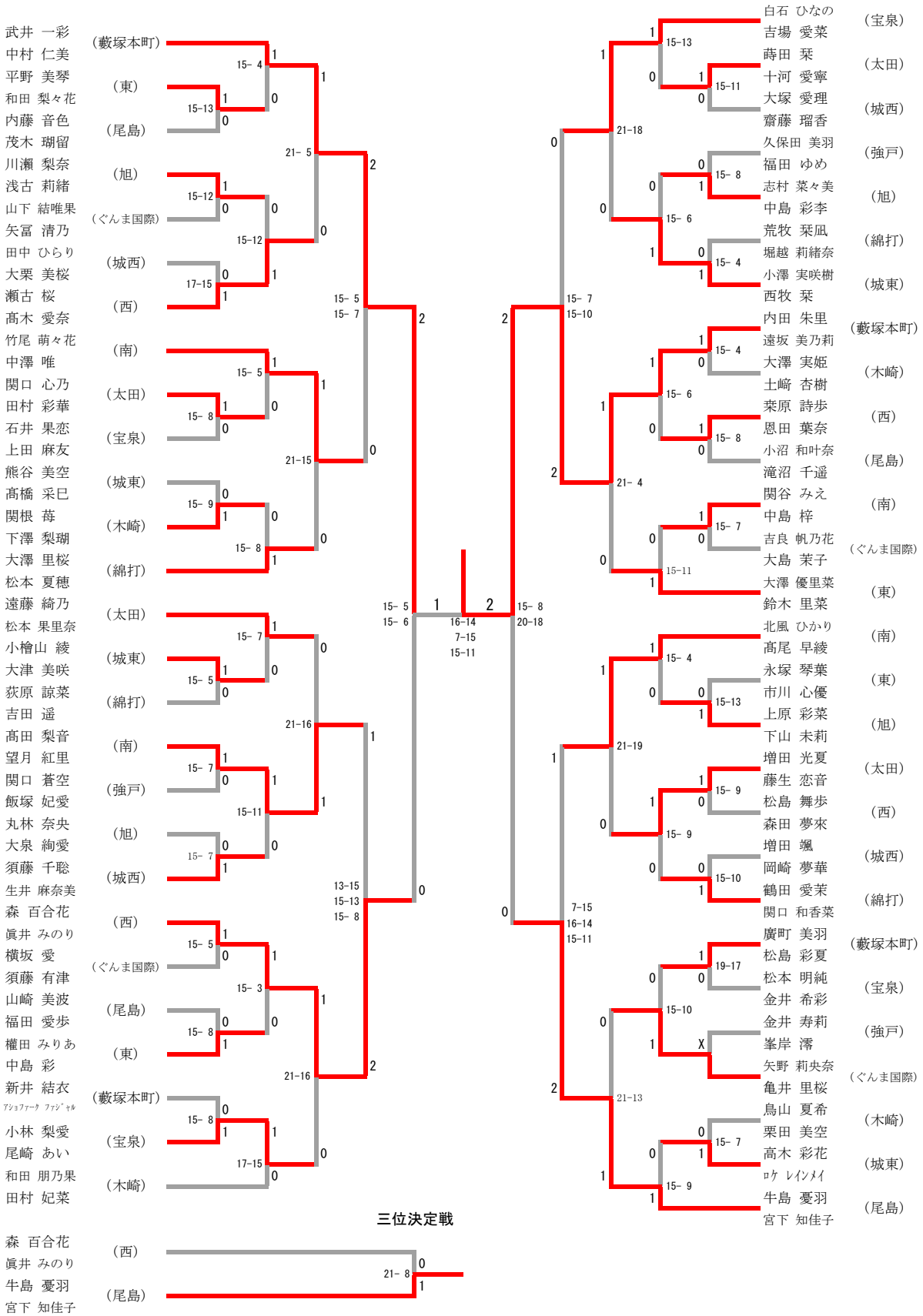
武井 一彩
中村 仁美
平野 美琴
和田 梨々花
内藤 音色
茂木 瑚留
川瀬 梨奈
浅古 莉緒
山下 結唯果
矢冨 清乃
田中 ひらり
大栗 美桜
瀬古 桜
髙木 愛奈
竹尾 萌々花
中澤 唯
関口 心乃
田村 彩華
石井 果恋
上田 麻友
熊谷 美空
髙橋 采巳
関根 苺
下澤 梨瑚
大澤 里桜
松本 夏穂
遠藤 綺乃
松本 果里奈
小檜山 綾
大津 美咲
荻原 諒菜
吉田 遥
髙田 梨音
望月 紅里
関口 蒼空
飯塚 妃愛
丸林 奈央
大泉 絢愛
須藤 千聡
生井 麻奈美
森 百合花
眞井 みのり
横坂 愛
須藤 有津
山崎 美波
福田 愛歩
權田 みりあ
中島 彩
新井 結衣
ｱｼｮﾌｧｰｸ ﾌｧｼﾞｷﾙ
小林 梨愛
尾崎 あい
和田 朋乃果
田村 妃菜
(藪塚本町)
(東)
(尾島)
(旭)
(ぐんま国際)
(城西)
(西)
(南)
(太田)
(宝泉)
(城東)
(木崎)
(綿打)
(太田)
(城東)
(綿打)
(南)
(強戸)
(旭)
(城西)
(西)
(ぐんま国際)
(尾島)
(東)
(藪塚本町)
(宝泉)
(木崎)
15- 4
15-13
21- 5
15-12
15-12
17-15
15- 5
15- 7
21-15
15- 5
15- 8
15- 9
15- 8
15- 7
21-16
15- 5
15-11
15- 7
13-15
15-13
15- 8
15- 5
15- 3
15- 8
21-16
15- 8
17-15
15- 5
15- 6
16-14
7-15
15-11
15- 8
20-18
三位決定戦
森 百合花
眞井 みのり
牛島 憂羽
宮下 知佳子
(西)
(尾島)
21- 8
白石 ひなの
吉場 愛菜
蒔田 栞
十河 愛寧
大塚 愛理
齋藤 瑠香
久保田 美羽
福田 ゆめ
志村 菜々美
中島 彩李
荒牧 栞凪
堀越 莉緒奈
小澤 実咲樹
西牧 栞
内田 朱里
遠坂 美乃莉
大澤 実姫
土崎 杏樹
栗原 詩歩
恩田 葉奈
小沼 和叶奈
滝沼 千遥
関谷 みえ
中島 梓
吉良 帆乃花
大島 茉子
大澤 優里菜
鈴木 里菜
北風 ひかり
髙尾 早綾
永塚 琴葉
市川 心優
上原 彩菜
下山 未莉
増田 光夏
藤生 恋音
松島 舞歩
森田 夢來
増田 颯
岡崎 夢華
鶴田 愛茉
関口 和香菜
廣町 美羽
松島 彩夏
松本 明純
金井 希彩
金井 寿莉
峯岸 澪
矢野 莉央奈
亀井 里桜
鳥山 夏希
栗田 美空
高木 彩花
ﾛｹ ﾚｲﾝﾒｲ
牛島 憂羽
宮下 知佳子
(宝泉)
(太田)
(城西)
(強戸)
(旭)
(綿打)
(城東)
(藪塚本町)
(木崎)
(西)
(尾島)
(南)
(東)
(旭)
(太田)
(西)
(城西)
(綿打)
(藪塚本町)
(宝泉)
(強戸)
(ぐんま国際)
(木崎)
(城東)
(尾島)
15-13
15-11
21-18
15- 8
15- 6
15- 4
15- 7
15-10
15- 4
15- 6
15- 8
21- 4
15- 7
15-11
15- 4
15-13
21-19
15- 9
15- 9
15-10
7-15
16-14
15-11
19-17
15-10
X
21-13
15- 7
15- 9

令和3年度 太田市中学校春季バドミントン大会（個人戦順位決定トーナメント）

BS

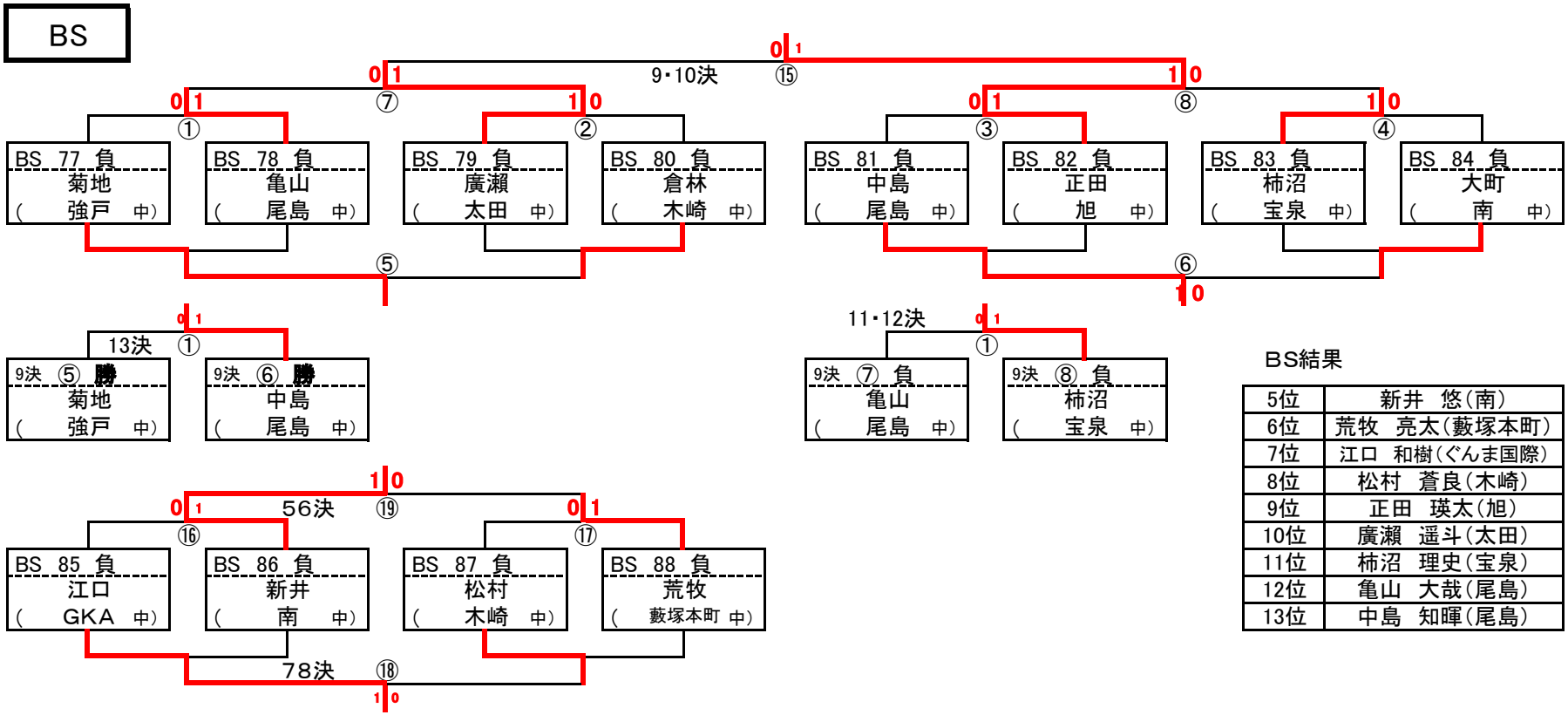

BS結果

5位	新井　悠（南）
6位	荒牧　亮太（藪塚本町）
7位	江口　和樹（ぐんま国際）
8位	松村　蒼良（木崎）
9位	正田　瑛太（旭）
10位	廣瀬　遥斗（太田）
11位	柿沼　理史（宝泉）
12位	亀山　大哉（尾島）
13位	中島　知暉（尾島）

BD

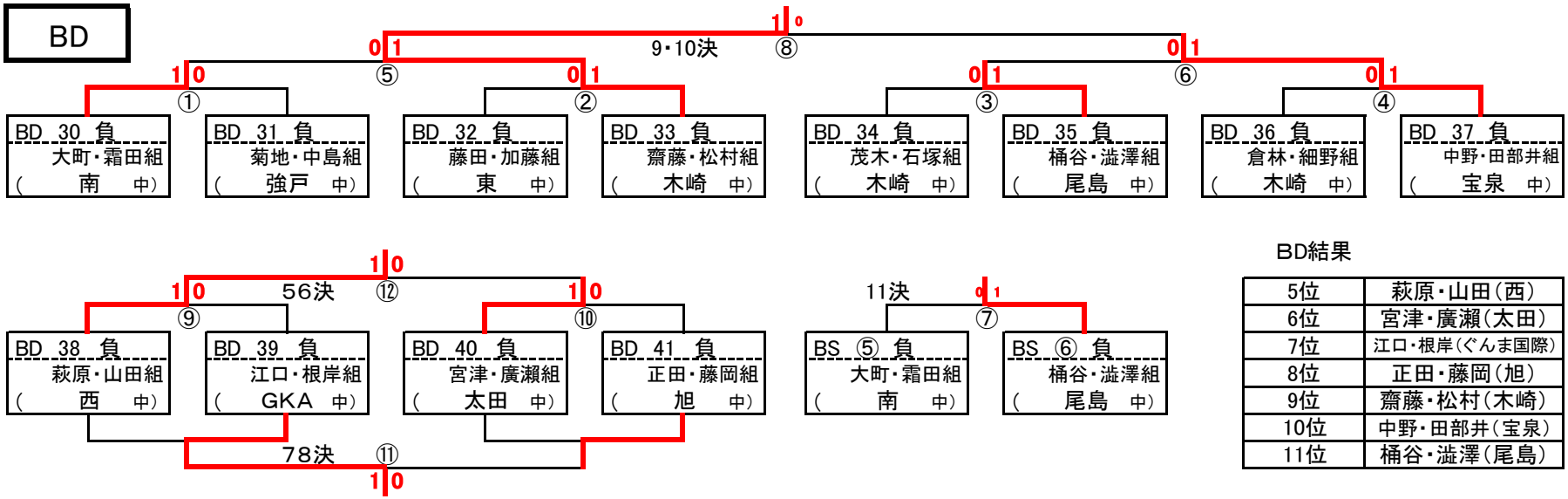

BD結果

5位	萩原・山田（西）
6位	宮津・廣瀬（太田）
7位	江口・根岸（ぐんま国際）
8位	正田・藤岡（旭）
9位	齋藤・松村（木崎）
10位	中野・田部井（宝泉）
11位	桶谷・澁澤（尾島）

令和3年度 太田市中学校春季バドミントン大会（個人戦順位決定トーナメント）

GS

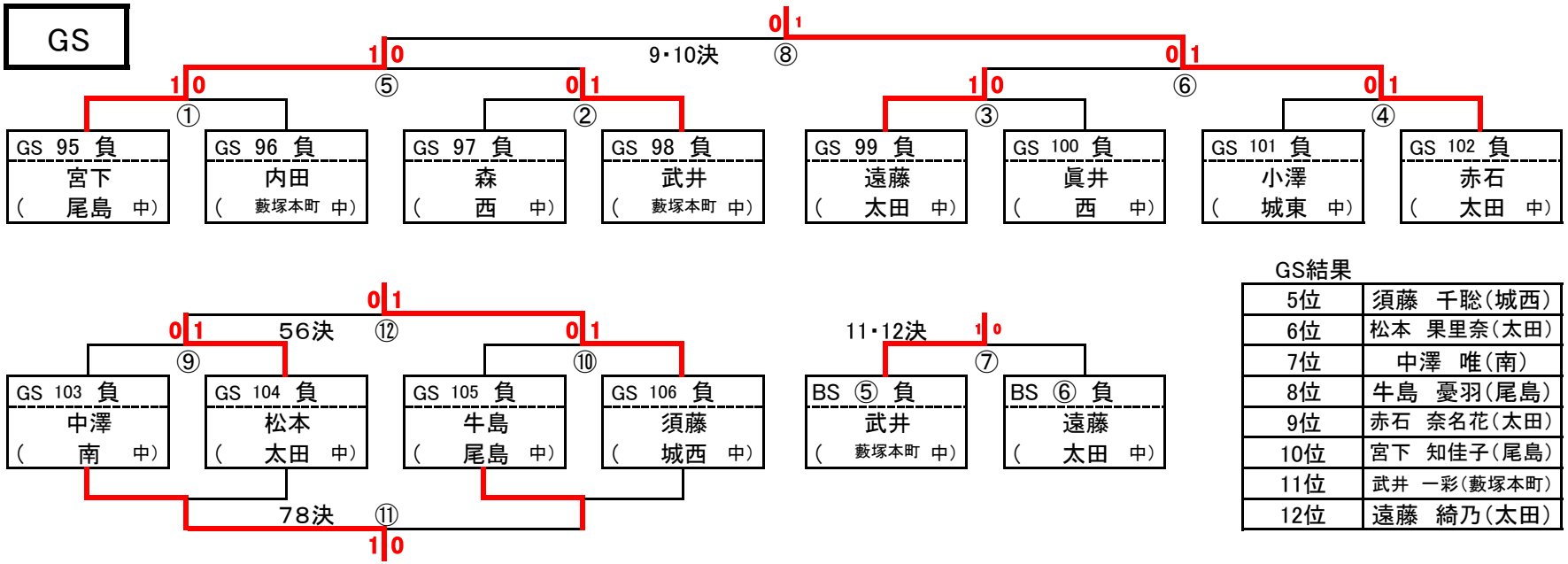

GS結果

5位	須藤　千聡（城西）
6位	松本　果里奈（太田）
7位	中澤　唯（南）
8位	牛島　憂羽（尾島）
9位	赤石　奈名花（太田）
10位	宮下　知佳子（尾島）
11位	武井　一彩（藪塚本町）
12位	遠藤　綺乃（太田）

GD

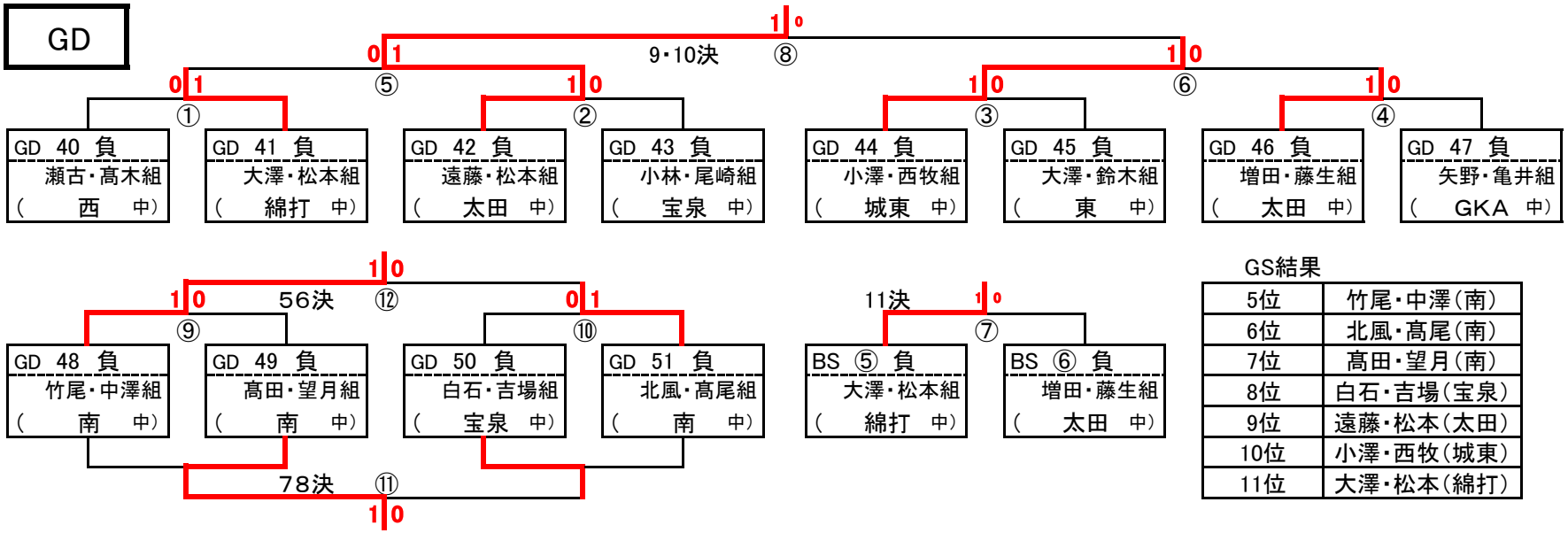

GS結果

5位	竹尾・中澤（南）
6位	北風・髙尾（南）
7位	髙田・望月（南）
8位	白石・吉場（宝泉）
9位	遠藤・松本（太田）
10位	小澤・西牧（城東）
11位	大澤・松本（綿打）

試合結果

令和3年度　太田市中学校春季大会　バドミントン大会

男子団体　学校名		順　位	女子団体　学校名	
城西	中学校	①	藪塚本町	中学校
南	中学校	②	南	中学校
尾島	中学校	③	綿打	中学校
木崎	中学校	④	西	中学校
藪塚本町	中学校	⑤		中学校

※県大会出場は男子5校・女子4校

男子シングルス				女子シングルス		
学校名	氏　　名		順　位	学校名	氏　　名	
城西	栗原　和輝	（県）	①	綿打	荻原　玲衣	（県）
南	山路　悠輔	（県）	②	藪塚本町	遠坂　美乃莉	（県）
西	萩原　利侑	（県）	③	藪塚本町	中村　仁美	（県）
藪塚本町	清水　瑛太	（県）	④	南	望月　紅里	（県）
南	新井　悠	（県）	⑤	城西	須藤　千聡	（県）
藪塚本町	荒牧　亮太	（県）	⑥	太田	松本　果里奈	（県）
ぐんま国際	江口　和樹	（県）	⑦	南	中澤　唯	（県）
木崎	松村　蒼良	（県）	⑧	尾島	牛島　憂羽	（県）
旭	正田　瑛太	（県）	⑨	太田	赤石　奈名花	（県）
太田	廣瀬　遥斗	（県）	⑩	尾島	宮下　知佳子	（県）
宝泉	柿沼　理史	（県）	⑪	藪塚本町	武井　一彩	（県）
尾島	亀山　大哉	（県）	⑫	太田	遠藤　綺乃	（県）
尾島	中島　知暉	（県）	⑬			（県）

※県大会出場は男子単13名・女子単12名

男子ダブルス				女子ダブルス		
学校名	氏　　名		順　位	学校名	氏　　名	
南	山路・新井	組（県）	①	藪塚本町	内田・遠坂	組（県）
尾島	亀山・中島	組（県）	②	藪塚本町	武井・中村	組（県）
城西	栗原・岡島	組（県）	③	尾島	牛島・宮下	組（県）
藪塚本町	清水・荒牧	組（県）	④	西	森・眞井	組（県）
西	萩原・山田	組（県）	⑤	南	竹尾・中澤	組（県）
太田	宮津・廣瀬	組（県）	⑥	南	北風・髙尾	組（県）
ぐんま国際	江口・根岸	組（県）	⑦	南	髙田・望月	組（県）
旭	正田・藤岡	組（県）	⑧	宝泉	白石・吉場	組（県）
木崎	齋藤・松村	組（県）	⑨	太田	遠藤・松本	組（県）
宝泉	中野・田部井	組（県）	⑩	城東	小澤・西牧	組（県）
尾島	桶谷・澁澤	組（県）	⑪	綿打	大澤・松本	組（県）

※県大会出場は男子複11組・女子複11組