試　合　結　果

平成31年度　太田市中学校春季大会バドミントン大会

学校名	順　位	学校名
城西　中学校	①	木崎　中学校
宝泉　中学校	②	西　中学校
ぐんま国際アカデミー　中等部	③	東　中学校
南　中学校	④	城東　中学校
尾島　中学校	⑤	

※県大会出場は男子５校、女子４校

男子シングルス			女子シングルス	
学校名	氏　　名	順　位	学校名	氏　　名
藪塚本町	大島　康世委　（県）	①	木崎	石岡　晶　（県）
城西	日野　颯人　（県）	②	城西	山田　瑞季　（県）
尾島	牛島　大翔　（県）	③	木崎	齋藤　玲奈　（県）
城西	福井　陽翔　（県）	④	強戸	小原　莉奈　（県）
旭	奥間　蒼　（県）	⑤	尾島	小澤　沙綺　（県）
城西	荻野　泰成　（県）	⑥	西	中川　花菜　（県）
木崎	古宇田　龍勢　（県）	⑦	藪塚本町	髙野　綾理　（県）
宝泉	寺山　優波　（県）	⑧	城東	桑子　空彩　（県）
南	井上　駿　（県）	⑨	南	簑輪　佳音　（県）
宝泉	上田　寿一　（県）	⑩	旭	大沢　真結　（県）
ぐんま国際	木村　佳誠　（県）	⑪	東	岩野　桃香　（県）
南	島田　渉夢　（県）	⑫		

※県大会出場は男子単１２名・女子単１１名

男子ダブルス			女子ダブルス	
学校名	氏　　名	順　位	学校名	氏　　名
藪塚本町	大島 康世委・佐藤 優真　組（県）	①	木崎	石岡晶・齋藤玲奈　組（県）
城西	福井 陽翔・荻野 泰成　組（県）	②	西	中川花菜・武田詩乃　組（県）
城西	日野 颯人・山本 志真　組（県）	③	城西	山田瑞季・中村莉菜　組（県）
南	井上 駿・島田 渉夢　組（県）	④	尾島	小澤沙綺・三浦夢花　組（県）
南	白﨑 啓太・坂田 博紀　組（県）	⑤	藪塚本町	髙野綾理・玉川珠羽　組（県）
木崎	古宇田 龍勢・和氣 涼佑　組（県）	⑥	城東	桑子空彩・粕川桃愛　組（県）
太田	廣田 公平・佐藤 結弥　組（県）	⑦	東	岩野桃香・北野有紗　組（県）
東	山中 智喜・関 大翔　組（県）	⑧	木崎	田村萌絵・春山璃音　組（県）
旭	奥間 蒼・村山 博　組（県）	⑨	西	川村遥奈・今井凛　組（県）
宝泉	寺山 優波・上田 寿一　組（県）	⑩	宝泉	佐瀬菜々美・志原彩南　組（県）
尾島	牛島 大翔・寺島 凌太　組（県）	⑪	南	簑輪佳音・荒木愛璃　組（県）
南	佐藤 碧汰・住谷 晃哉　組（県）	⑫		

※県大会出場は男子複１２組・女子複１１組

男子団体

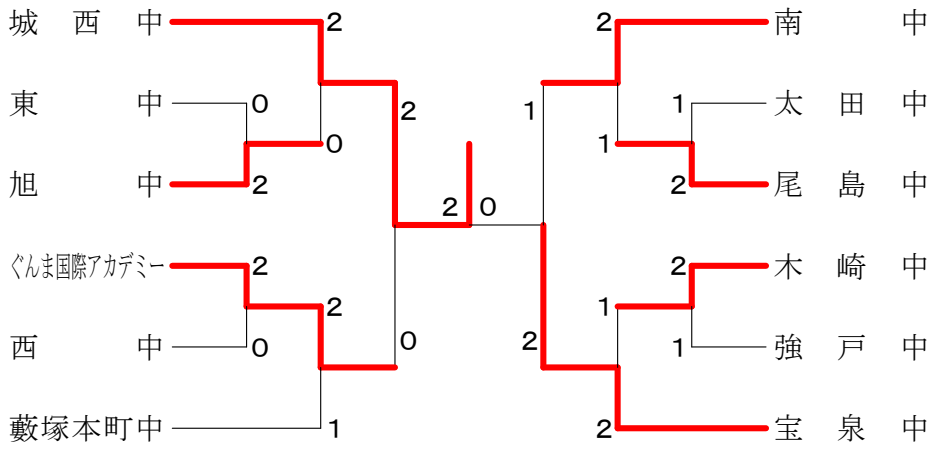

三位決定戦

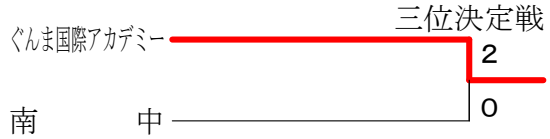

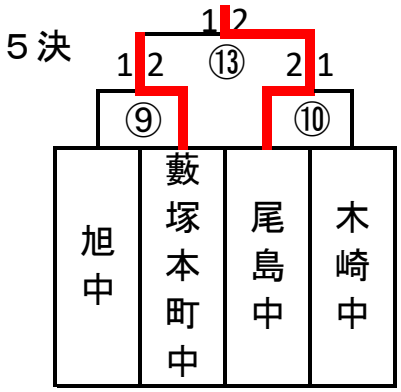

女子団体

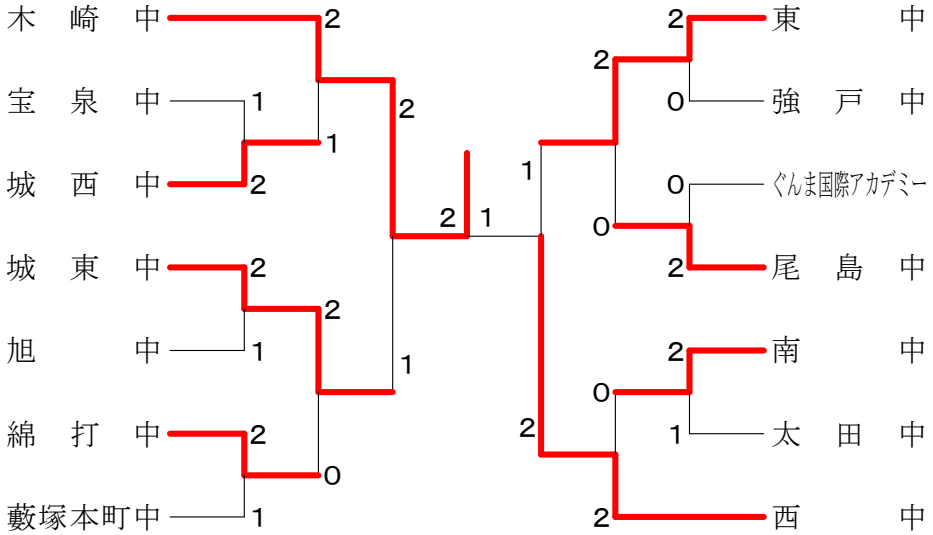

三位決定戦

H31市春季男子団体　　平成３１年４月２０日　　エアリスアリーナ

試合番号 BT－1

旭　中 ２－０ 東　中

村山　博 堀　照平	2	21-12 21-15	0	山中　智喜 竹吉　優毅
奥間　蒼	2	21- 7 21- 8	0	西村　崚
鳥羽　陽斗 神山　聖真		22-20		関　大翔 佐々木　大誠

試合番号 BT－2

ぐんま国際アカデミー ２－０ 西　中

新井　旺佑 神澤　光太朗	1	15-21 21-18	1	工藤　大寿 堀内　暖
木村　佳誠	2	21-15 21-14	0	西　道
加藤　友太朗 鈴木　裕貴	2	11-21 25-23 21-10	1	関口　旺我 佐藤　知道

試合番号 BT－3

尾島中 ２－１ 太田中

牛島　大翔 中島　颯紀	2	21-13 21-14	0	中島　宥紀 松本　隆真
寺島　凌太	2	17-21 21-18 21-18	1	正田　航輝
松浦　歩 山中　雄仁	1	14-21 21-18 19-21	2	廣田　公平 佐藤　結弥

試合番号 BT－4

木崎中 ２－１ 強戸中

櫻井　創基 毛利　匠太	0	8-21 9-21	2	眞下　大輝 髙木　そら
古宇田　龍勢	2	21- 3 21- 9	0	髙島　柊志
和氣　涼佑 渡邊　空良	2	21-14 21-17	0	齋藤　万那弥 甲斐　俊祐

試合番号 BT－5

城西中 ２－０ 旭　中

福井　陽翔 荻野　泰成	2	21-13 21- 4	0	奥間　蒼 鳥羽　陽斗
日野　颯人	2	21- 1 21- 3	0	神山　聖真
山本　志真 谷口　奨		12-21		村山　博 堀　照平

試合番号 BT－6

ぐんま国際アカデミー ２－１ 藪塚本町中

新井　旺佑 神澤　光太朗	0	13-21 5-21	2	大島　康世委 佐藤　優真
木村　佳誠	2	21- 8 21- 6	0	森山　敦史
加藤　友太朗 鈴木　裕貴	2	21-15 20-22 21-12	1	廣町　優成 周藤　史穏

試合番号 BT－7

南　中 ２－１ 尾島中

井上　駿 島田　渉夢	2	21-10 21- 9	0	松浦　歩 山中　雄仁
佐藤　碧汰	0	16-21 4-21	2	寺島　凌太
白﨑　啓太 坂田　博紀	2	22-20 14-21 21-19	1	牛島　大翔 中島　颯紀

試合番号 BT－8

宝泉中 ２－１ 木崎中

寺山　優波 藤生　悠吏	2	21-16 21-13	0	和氣　涼佑 渡邊　空良
上田　寿一	0	8-21 25-27	2	古宇田　龍勢
石澤　彪真 若林　憂汰	2	16-21 21-11 21-14	1	毛利　匠太 関根　舶

試合番号 BT－9

城西中 ２－０ ぐんま国際アカデミー

福井　陽翔 荻野　泰成	2	21-13 21-12	0	神澤　光太朗 木村　佳誠
日野　颯人	2	21- 4 21- 5	0	新井　旺佑
山本　志真 谷口　奨	1	18-21 21-18	1	加藤　友太朗 鈴木　裕貴

試合番号 BT－10

宝泉中 ２－１ 南　中

石澤　彪真 若林　憂汰	0	14-21 10-21	2	井上　駿 島田　渉夢
上田　寿一	2	21-17 21-11	0	佐藤　碧汰
寺山　優波 藤生　悠吏	2	16-21 21-16 21-15	1	白﨑　啓太 坂田　博紀

試合番号 BT－11

城西中 ２－０ 宝泉中

福井　陽翔 荻野　泰成	2	21-18 22-20	0	寺山　優波 藤生　悠吏
日野　颯人	2	21- 1 21- 4	0	石澤　彪真
山本　志真 谷口　奨				上田　寿一 若林　憂汰

試合番号 BT－12

ぐんま国際アカデミー ２－０ 南　中

新井　旺佑 神澤　光太朗				井上　駿 佐藤　碧汰
木村　佳誠	1	21- 9	0	関谷　琥珀
加藤　友太朗 鈴木　裕貴	1	21- 7	0	島田　渉夢 白﨑　啓太

H31市春季女子団体　　平成３１年４月２１日　　エアリスアリーナ

試合番号 GT－1

城西中 2－1 宝泉中

山田 瑞季 保住 葵	2	21-19 21-16	0	佐瀬 菜々美 志原 彩南
小川 真央	0	12-21 10-21	2	後藤 若葉
髙田 彩夏 中村 莉菜	2	22-24 21-16 21-16	1	本多 紅葉 天笠 夏希

試合番号 GT－2

城東中 2－1 旭中

粕川 桃愛 大竹 彩羽	2	21- 6 21- 7	0	島田 望琴 茂木 優香
栗原 凜	0	7-21 14-21	2	大沢 真結
桑子 空彩 松山 紗弥	2	21-11 21- 8	0	川瀬 柚香 岡部 結女

試合番号 GT－3

綿打中 2－1 藪塚本町中

設樂 心那 五十木 咲貴	0	8-21 16-21	2	髙野 綾理 玉川 珠羽
片岡 梨聖	2	21-11 21-10	0	金井 美空
荒木 沙耶香 竹内 玲来	2	21- 8 21-19	0	新井 麻莉 浅沼 夏奈

試合番号 GT－4

東中 2－0 強戸中

田村 彩純 渡部 颯紀	2	21-12 21- 4	0	岡部 まり 三好 真愛
北野 有紗	2	21-18 21- 8	0	松井 あいな
岩野 桃香 菅家 詩音		21-18		小原 莉奈 新井 美優

試合番号 GT－5

尾島中 2－0 ぐんま国際アカデミー

小澤 沙綺 今井 七翔	2	21-12 21-12	0	神長 世寧 高橋 優奈
清水 陽南子	2	21-19 21-12	0	永田 若菜
三浦 夢花 森 優月		18-21		髙橋 夏月 三原 百香

試合番号 GT－6

南中 2－1 太田中

簑輪 佳音 荒木 愛璃	2	21-18 19-21 23-21	1	長瀬 華 正田 初実
林 芽依	0	20-22 11-21	2	松本 奈子
小林 愛華 金谷 美沙輝	2	21-17 21-19	0	田村 雪華 堀内 美空

試合番号 GT－7

木崎中 2－1 城西中

森村 萌衣 春山 璃音	0	14-21 12-21	2	髙田 彩夏 中村 莉菜
石岡 晶	2	12-21 21-17 21-13	1	山田 瑞季
田村 萌絵 齋藤 玲奈	2	21- 9 21- 1	0	保住 葵 小川 真央

試合番号 GT－8

城東中 2－0 綿打中

松山 紗弥 栗原 凜		17-21		荒木 沙耶香 竹内 玲来
桑子 空彩	2	21-13 21-12	0	片岡 梨聖
粕川 桃愛 大竹 彩羽	2	21-13 21-11	0	設樂 心那 五十木 咲貴

試合番号 GT－9

東中 2－0 尾島中

岩野 桃香 菅家 詩音		21-17		小澤 沙綺 網野 百夏
北野 有紗	2	21-11 21-12	0	森 優月
田村 彩純 渡部 颯紀	2	21-12 21-10	0	清水 陽南子 三浦 夢花

試合番号 GT－10

西中 2－0 南中

中川 花菜 青木 美颯	1	17-21 21-10	1	簑輪 佳音 金谷 美沙輝
武田 詩乃	2	21- 8 21- 8	0	大沼 萌恵
川村 遥奈 今井 凜	2	21-17 21-16	0	荒木 愛璃 小林 愛華

試合番号 GT－11

木崎中 2－1 城東中

森村 萌衣 春山 璃音	0	15-21 11-21	2	松山 紗弥 栗原 凜
石岡 晶	2	21- 7 21- 8	0	大竹 彩羽
田村 萌絵 齋藤 玲奈	2	21-18 21-10	0	桑子 空彩 粕川 桃愛

試合番号 GT－12

西中 2－1 東中

武田 詩乃 川村 遥奈	2	21-18 21-13	0	岩野 桃香 菅家 詩音
中川 花菜	2	21- 8 21- 8	0	北野 有紗
今井 凜 生田 琴乃	0	8-21 5-21	2	田村 彩純 渡部 颯紀

H31市春季女子団体　　平成３１年４月２１日　　エアリスアリーナ

試合番号 GT－13

木崎中		2－1		西中
田村　萌絵 齋藤　玲奈	2	21- 9 21-13	0	川村　遥奈 今井　凛
石岡　晶	2	21- 6 21- 3	0	生田　琴乃
森村　萌衣 春山　璃音	0	6-21 7-21	2	中川　花菜 武田　詩乃

試合番号 GT－14

東中		2－1		城東中
田村　彩純 渡部　颯紀	1	21- 8	0	松山　紗弥 栗原　凜
小縣　咲輝	0	9-21	1	桑子　空彩
岩野　桃香 北野　有紗	1	21-13	0	粕川　桃愛 大竹　彩羽

H31市春季個人

平成３１年４月２２日　エアリスアリーナ

男子シングルス

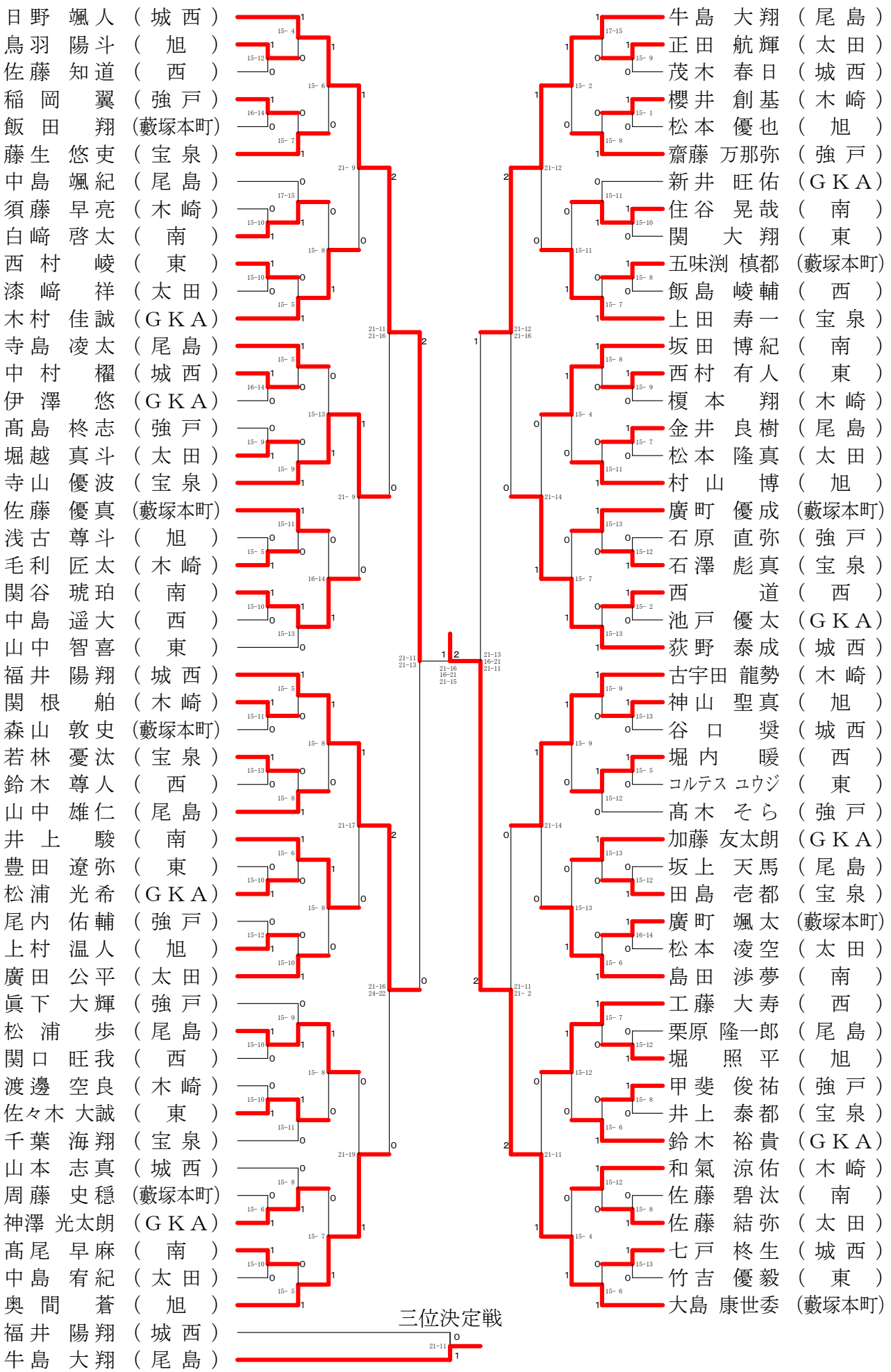

H31市春季個人

平成３１年４月２２日　エアリスアリーナ

女子シングルス

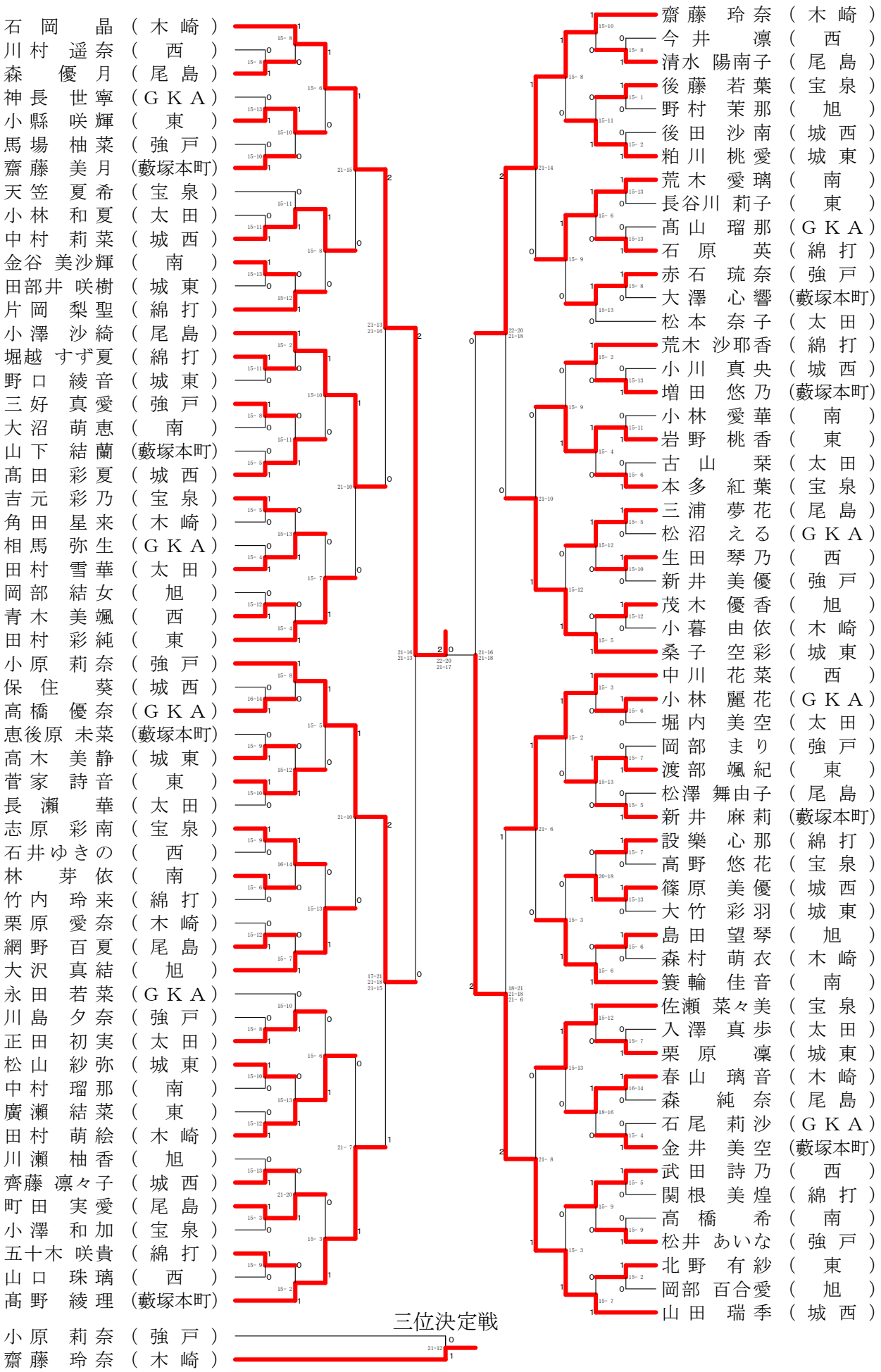

男子シングルス順位決定戦

平成31年度 太田市中学校春季大会　平成31年4月20日･21日　エアリスアリーナ

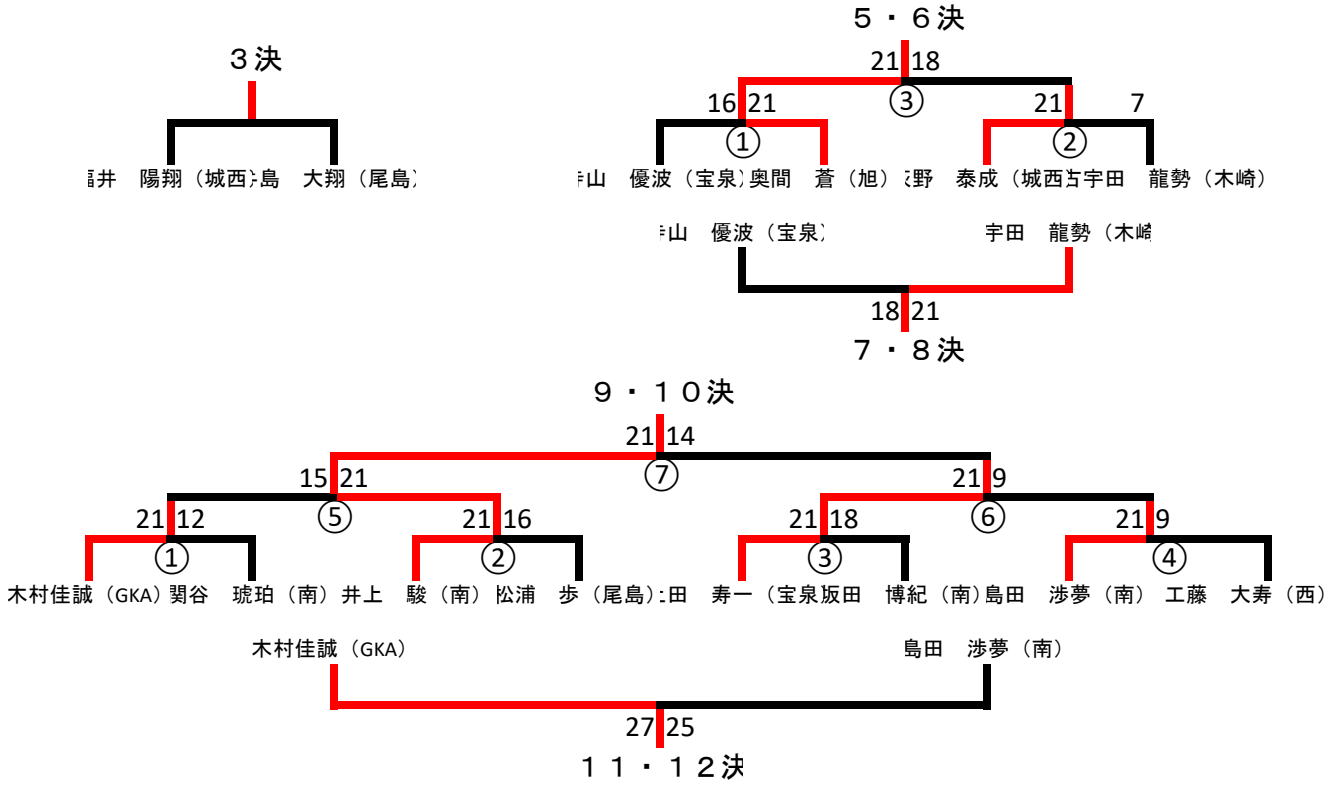

女子シングルス順位決定戦

平成31年度 太田市中学校春季大会　平成31年4月20日･21日　エアリスアリーナ

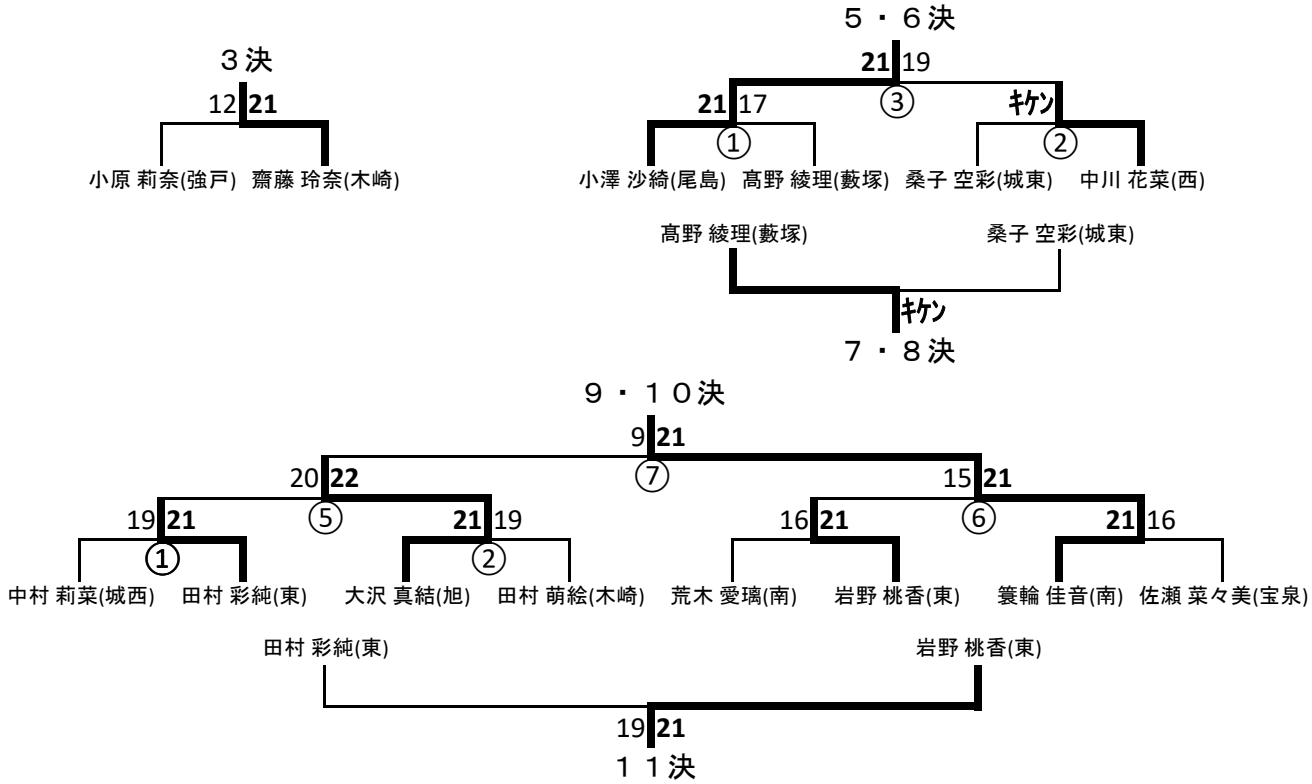

H31市春季個人

平成３１年４月２２日　エアリスアリーナ

男子ダブルス

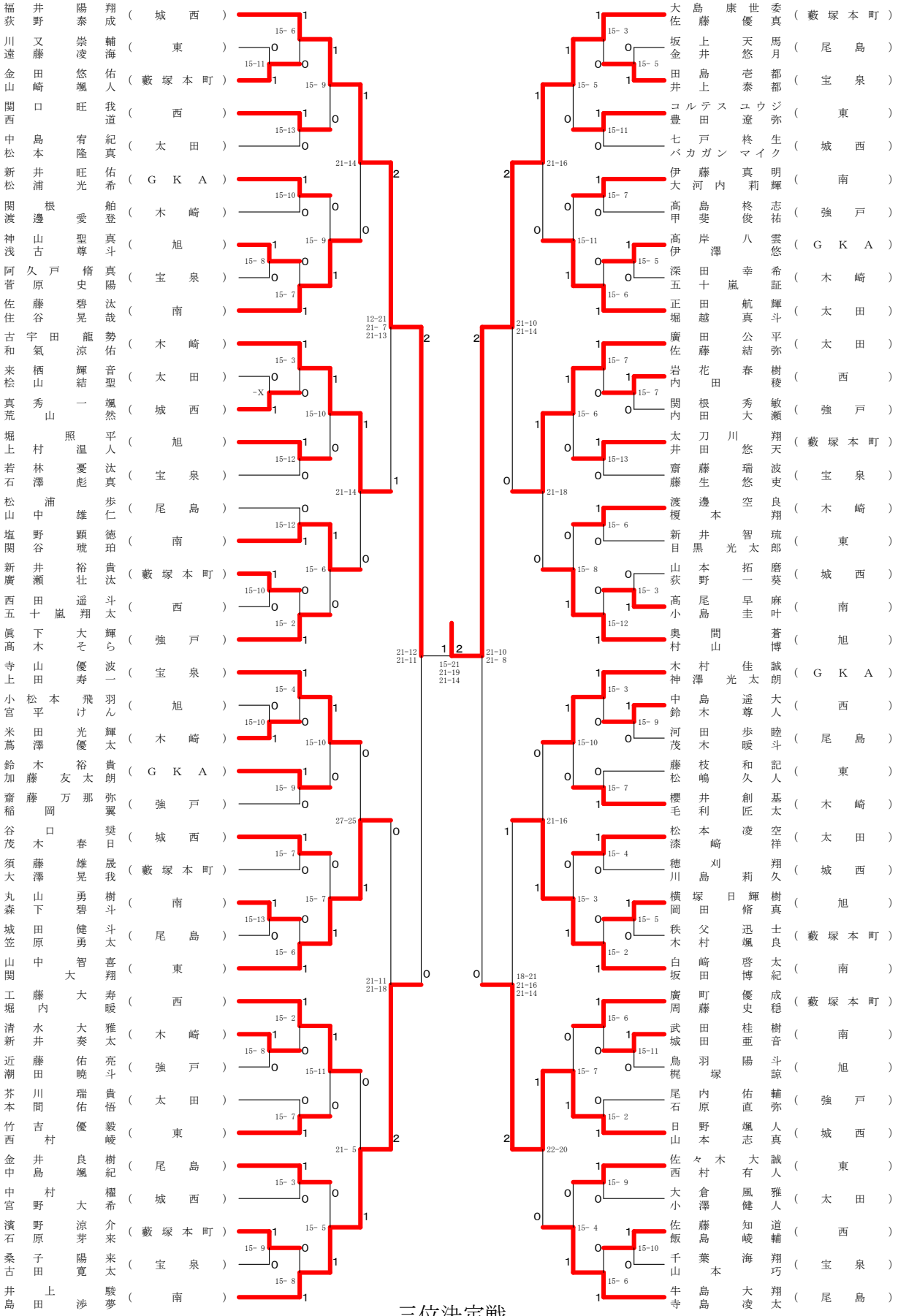

H31市春季個人

平成３１年４月２２日　エアリスアリーナ

女子ダブルス

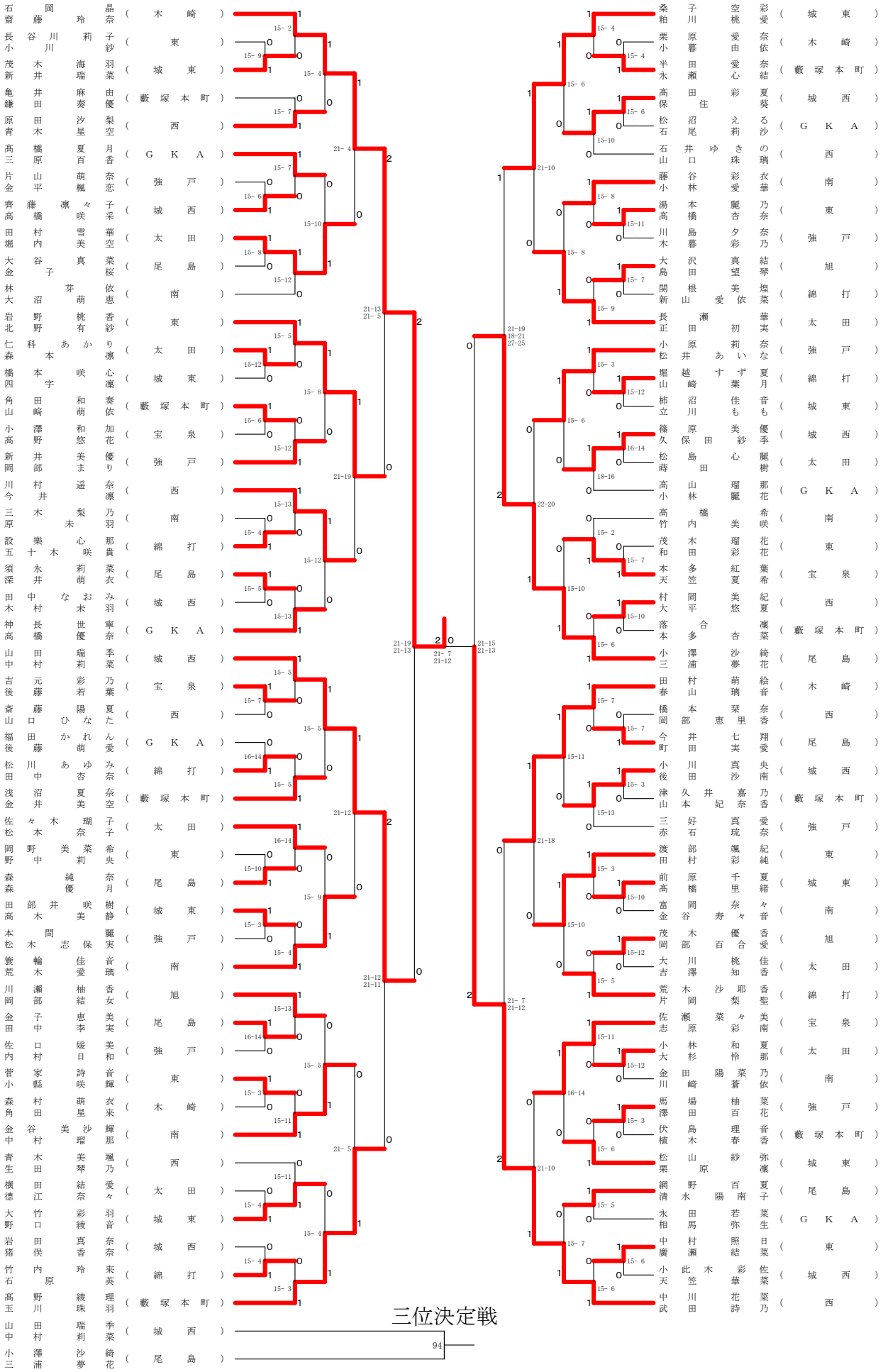

平成31年度 太田市中学校春季大会　平成31年4月20日･21日　エアリスアリーナ

男子ダブルス順位決定戦

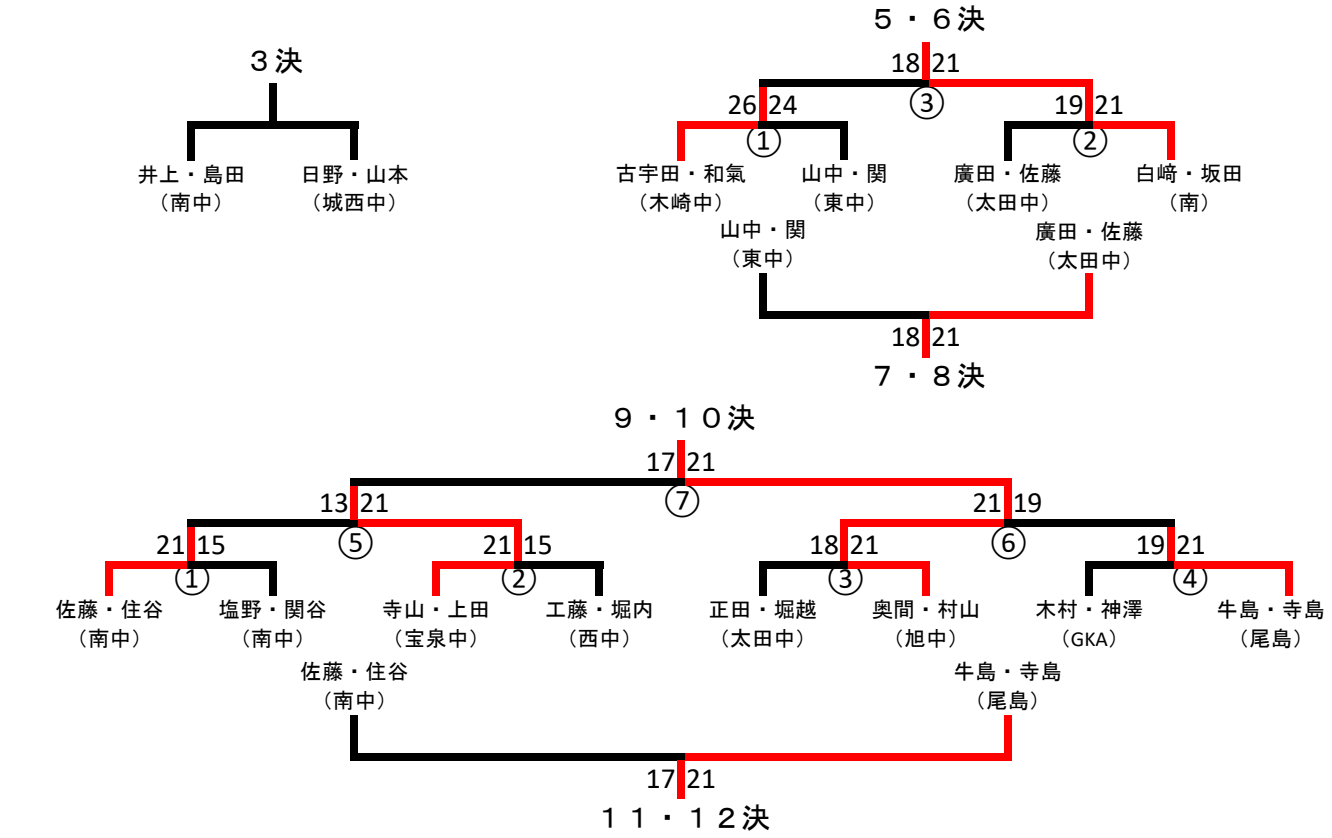

女子ダブルス順位決定戦
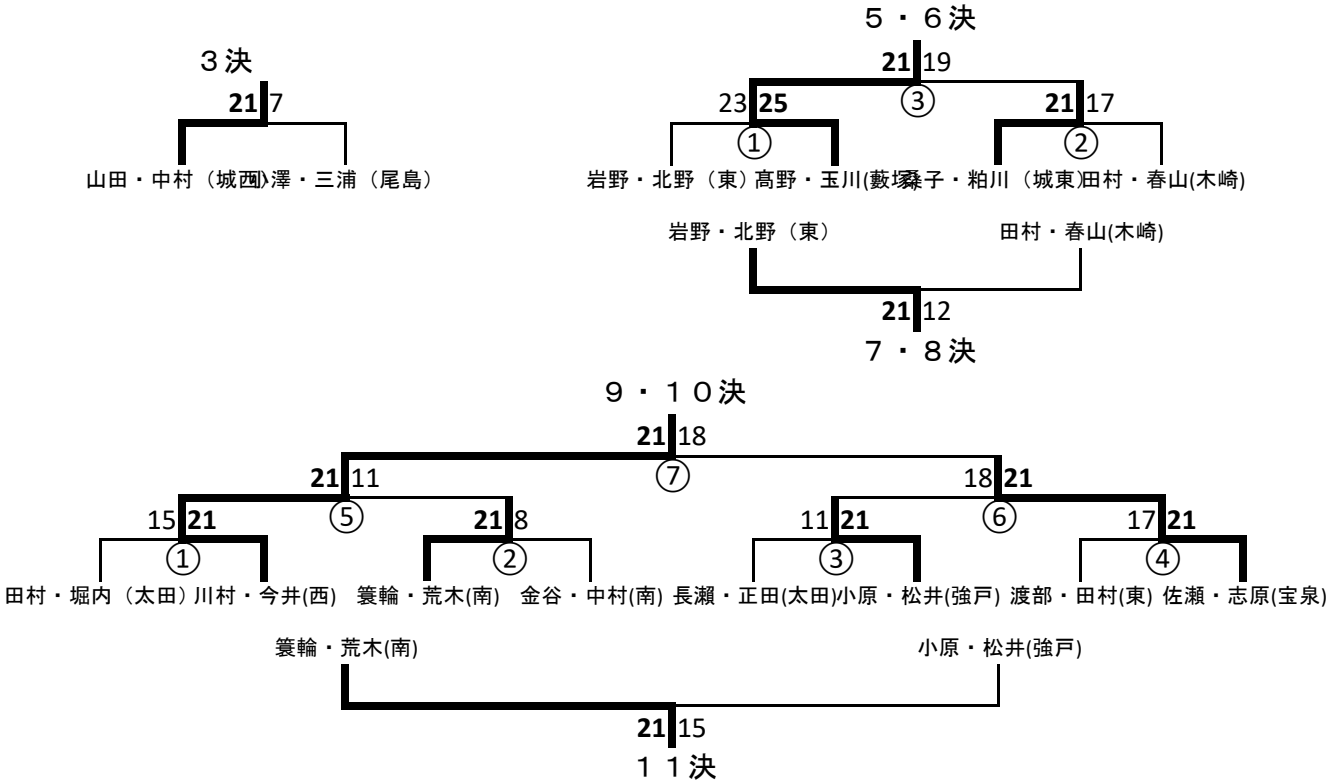
平成31年度 太田市中学校春季大会　平成31年4月20日･21日　エアリスアリーナ