試　合　結　果

男子団体		女子団体	
優勝	＊ 大泉町立北中学校	優勝	＊ 大泉町立南中学校
2位	＊ 邑楽町立邑楽中学校	2位	＊ 大泉町立北中学校
3位	＊ 板倉町立板倉中学校	3位	＊ 千代田町立千代田中学校
4位	＊ 千代田町立千代田中学校	4位	明和町立明和中学校

男子シングルス(BS)				女子シングルス(GS)			
優勝	＊	須藤　大翔	（大北）	優勝	＊	河上　莉央	（大北）
2位	＊	麥倉　豪太	（邑楽）	2位	＊	松本　涼	（板倉）
3位	＊	糸田　拓真	（大北）	3位	＊	早野　千尋	（大泉南）
4位	＊	宮寺　空	（板倉）	4位	＊	早野　芽依	（大泉南）
5位	＊	永井　快斗	（大泉南）	5位	＊	齊藤　友香	（大泉南）
6位	＊	中村　優輝	（大北）	6位	＊	中村　風花	（大泉南）
7位	＊	石黒　秀明	（邑楽）	7位	＊	橋本　美空	（邑楽）
8位	＊	坂巻　裕亮	（邑楽南）	8位	＊	山田　瑠菜	（邑楽）
9位	＊	小島　流生	（邑楽）				

男子ダブルス(BD)				女子個人戦ダブルス(GD)			
優勝	＊	糸田・須藤	（大北）	優勝	＊	早野・早野	（大泉南）
2位	＊	麥倉　石黒	（邑楽）	2位	＊	石川・河上	（大北）
3位	＊	宮寺・蓮見	（板倉）	3位	＊	齊藤・大里	（大泉南）
4位	＊	中村・河上	（大北）	4位	＊	増田・根岸	（千代田）
5位	＊	小島・井上	（邑楽）	5位	＊	髙橋・宮寺	（板倉）
6位	＊	福田・矢部	（明和）	6位	＊	田村・泉田	（明和）
7位	＊	佐藤・福田	（邑楽）	7位	＊	君島・柴﨑	（千代田）
8位	＊	坂上・金子	（千代田）	8位	＊	野口・中村	（大泉南）

＊は県大会出場

BT（男子団体戦）

〈　グループA　〉

	大泉北	千代田	明和	順位
大泉北		○ 3－0	○ 3－0	1
千代田	× 0－3		○ 2－1	2
明和	× 0－3	× 1－2		3

〈　グループB　〉

	邑楽	板倉	邑楽南	大泉南	順位
邑楽		○ 2－1	○ 3－0	○ 3－0	1
板倉			○ 3－0	○ 2－1	2
邑楽南	× 0－3	× 0－3		○ 2－1	3
大泉南	× 0－3	× 1－2	× 1－2		4

〈　決勝トーナメント　〉

2 1
決　勝

2 準決1 0　　0 準決2 2

大泉北　板倉　千代田　邑楽

3位決

板倉　千代田

（対戦順）

①	BT- B1	邑楽	－	大泉南
②	BT- B2	板倉	－	邑楽南
③	BT- A1	大泉北	－	明和
④	BT- B3	邑楽	－	邑楽南
⑤	BT- B4	板倉	－	大泉南
⑥	BT- A2	千代田	－	明和
⑦	BT- B5	邑楽	－	板倉
⑧	BT- B6	邑楽南	－	大泉南
⑨	BT- A3	大泉北	－	千代田
	BT- 準決勝１		－	
	BT- 準決勝２		－	
	BT- 決勝		－	

ＧＴ（女子団体戦）

〈　グループA　〉

	千代田	大泉南	板倉	邑楽南	順位
千代田		⑦	○ 2－1	○ 3－0	2
大泉南	○ 2－1		○ 2－1	○ 3－0	1
板倉	× 1－2	× 1－2		○ 2－1	3
邑楽南	× 0－3	× 0－3	× 1－2		4

〈　グループB　〉

	大泉北	明和	邑楽	順位
大泉北		○ 2－1	○ 2－1	1
明和	× 1－2		○ 3－0	2
邑楽	× 1－2	× 0－3		3

〈　決勝トーナメント　〉

3 0
決　勝

3 準決1 0　　1 準決2 2

大泉南　明和　千代田　大泉北

3位決

明和　千代田

（対戦順）

①	GT- A1	千代田	－	邑楽南
②	GT- A2	大泉南	－	板倉
③	GT- B1	大泉北	－	邑楽
④	GT- A3	千代田	－	板倉
⑤	GT- A4	大泉南	－	邑楽南
⑥	GT- B2	明和	－	邑楽
⑦	GT- A5	千代田	－	大泉南
⑧	GT- A6	板倉	－	邑楽南
⑨	GT- B3	大泉北	－	邑楽
	GT- 準決勝１		－	
	GT- 準決勝２		－	
	GT- 決勝		－	
	GT- ３決		－	

男子シングルス

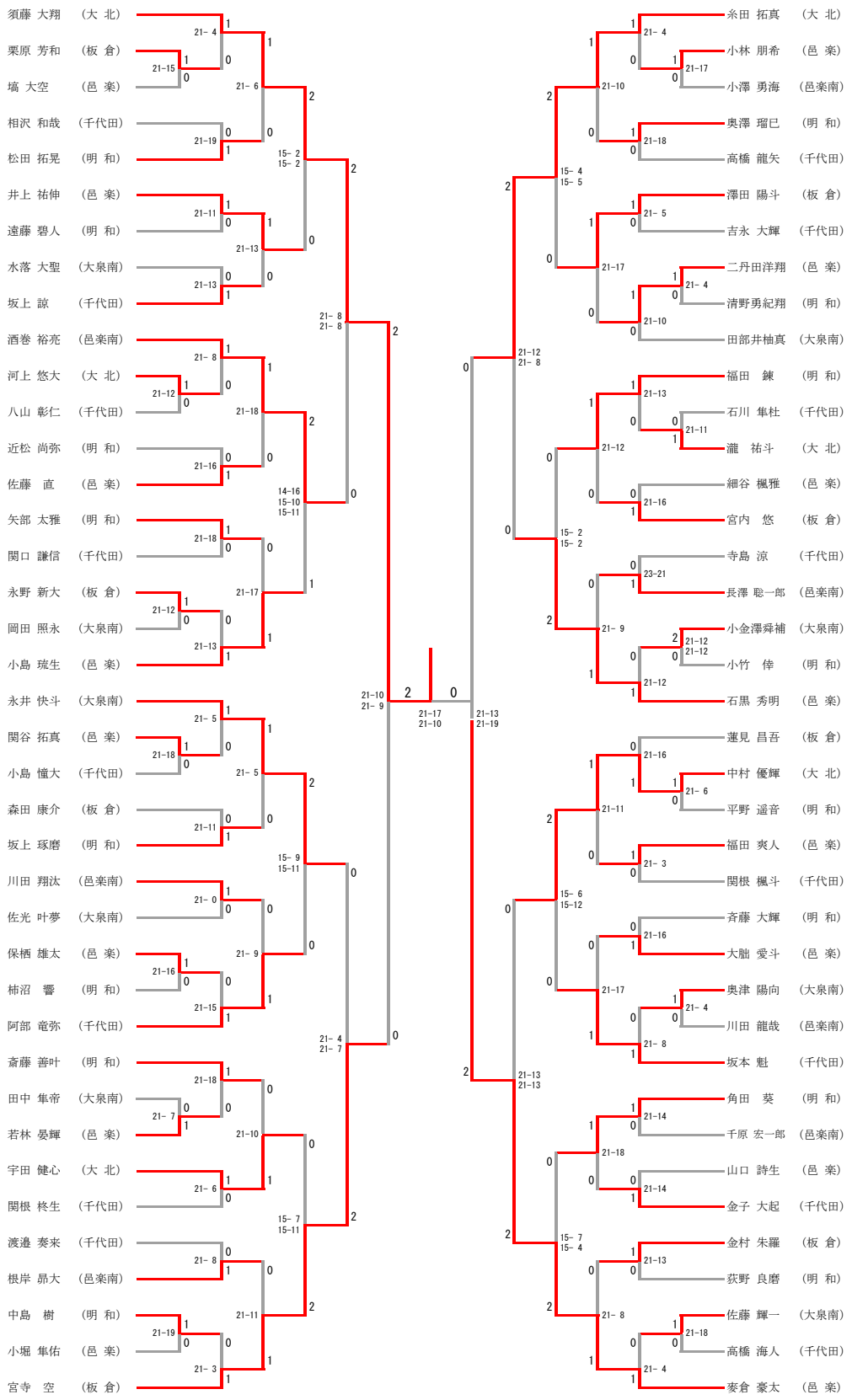

三位決定戦

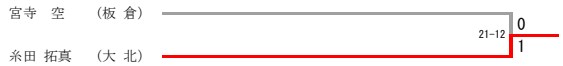

女子シングルス

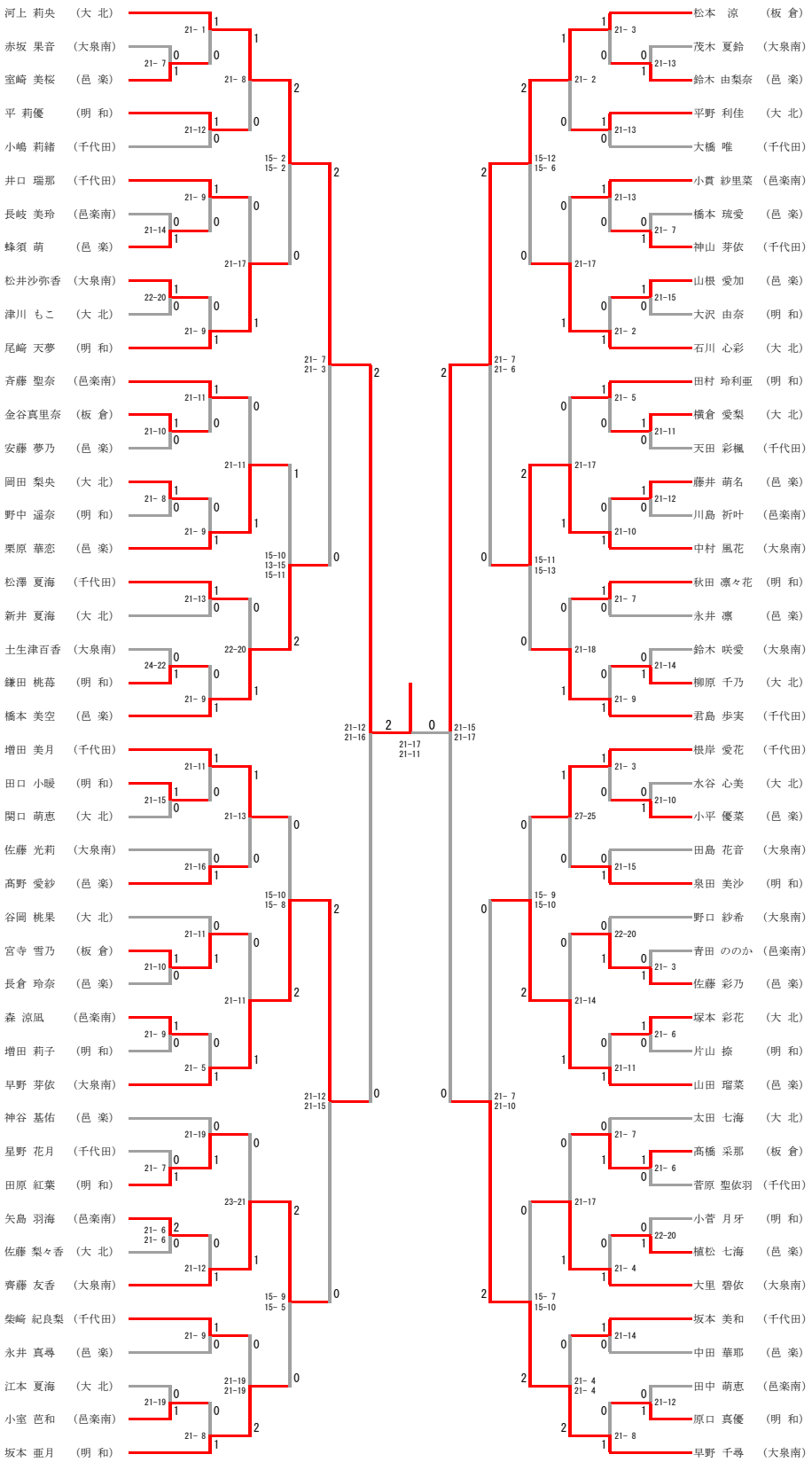
河上 莉央 （大 北）
赤坂 果音 （大泉南）
室崎 美桜 （邑 楽）
平 莉優 （明 和）
小嶋 莉緒 （千代田）
井口 瑞那 （千代田）
長岐 美玲 （邑楽南）
蜂須 萌 （邑 楽）
松井沙弥香 （大泉南）
津川 もこ （大 北）
尾崎 天夢 （明 和）
斉藤 聖奈 （邑楽南）
金谷真里奈 （板 倉）
安藤 夢乃 （邑 楽）
岡田 梨央 （大 北）
野中 遥奈 （明 和）
栗原 華恋 （邑 楽）
松澤 夏海 （千代田）
新井 夏海 （大 北）
土生津百香 （大泉南）
鎌田 桃苺 （明 和）
橋本 美空 （邑 楽）
増田 美月 （千代田）
田口 小暖 （明 和）
関口 萌恵 （大 北）
佐藤 光莉 （大泉南）
髙野 愛紗 （邑 楽）
谷岡 桃果 （大 北）
宮寺 雪乃 （板 倉）
長倉 玲奈 （邑 楽）
森 涼風 （邑楽南）
増田 莉子 （明 和）
早野 芽依 （大泉南）
神谷 基佑 （邑 楽）
星野 花月 （千代田）
田原 紅葉 （明 和）
矢島 羽海 （邑楽南）
佐藤 梨々香 （大 北）
齊藤 友香 （大泉南）
柴崎 紀良梨 （千代田）
永井 真尋 （邑 楽）
江本 夏海 （大 北）
小室 芭和 （邑楽南）
坂本 亜月 （明 和）
松本 涼 （板 倉）
茂木 夏鈴 （大泉南）
鈴木 由梨奈 （邑 楽）
平野 利佳 （大 北）
大橋 唯 （千代田）
小貫 紗里菜 （邑楽南）
橋本 琉愛 （邑 楽）
神山 芽依 （千代田）
山根 愛加 （邑 楽）
大沢 由奈 （明 和）
石川 心彩 （大 北）
田村 玲利亜 （明 和）
横倉 愛梨 （大 北）
天田 彩楓 （千代田）
藤井 萌名 （邑 楽）
川島 祈叶 （邑楽南）
中村 風花 （大泉南）
秋田 凛々花 （明 和）
永井 凛 （邑 楽）
鈴木 咲愛 （大泉南）
柳原 千乃 （大 北）
君島 歩実 （千代田）
根岸 愛花 （千代田）
水谷 心美 （大 北）
小平 優菜 （邑 楽）
田島 花音 （大泉南）
泉田 美沙 （明 和）
野口 紗希 （大泉南）
青田 ののか （邑楽南）
佐藤 彩乃 （邑 楽）
塚本 彩花 （大 北）
片山 捺 （明 和）
山田 瑠菜 （邑 楽）
太田 七海 （大 北）
髙橋 采那 （板 倉）
菅原 聖依羽 （千代田）
小菅 月牙 （明 和）
植松 七海 （邑 楽）
大里 碧依 （大泉南）
坂本 美和 （千代田）
中田 華耶 （邑 楽）
田中 萌恵 （邑楽南）
原口 真優 （明 和）
早野 千尋 （大泉南）
三位決定戦
早野 芽依 （大泉南）
早野 千尋 （大泉南）

男子ダブルス

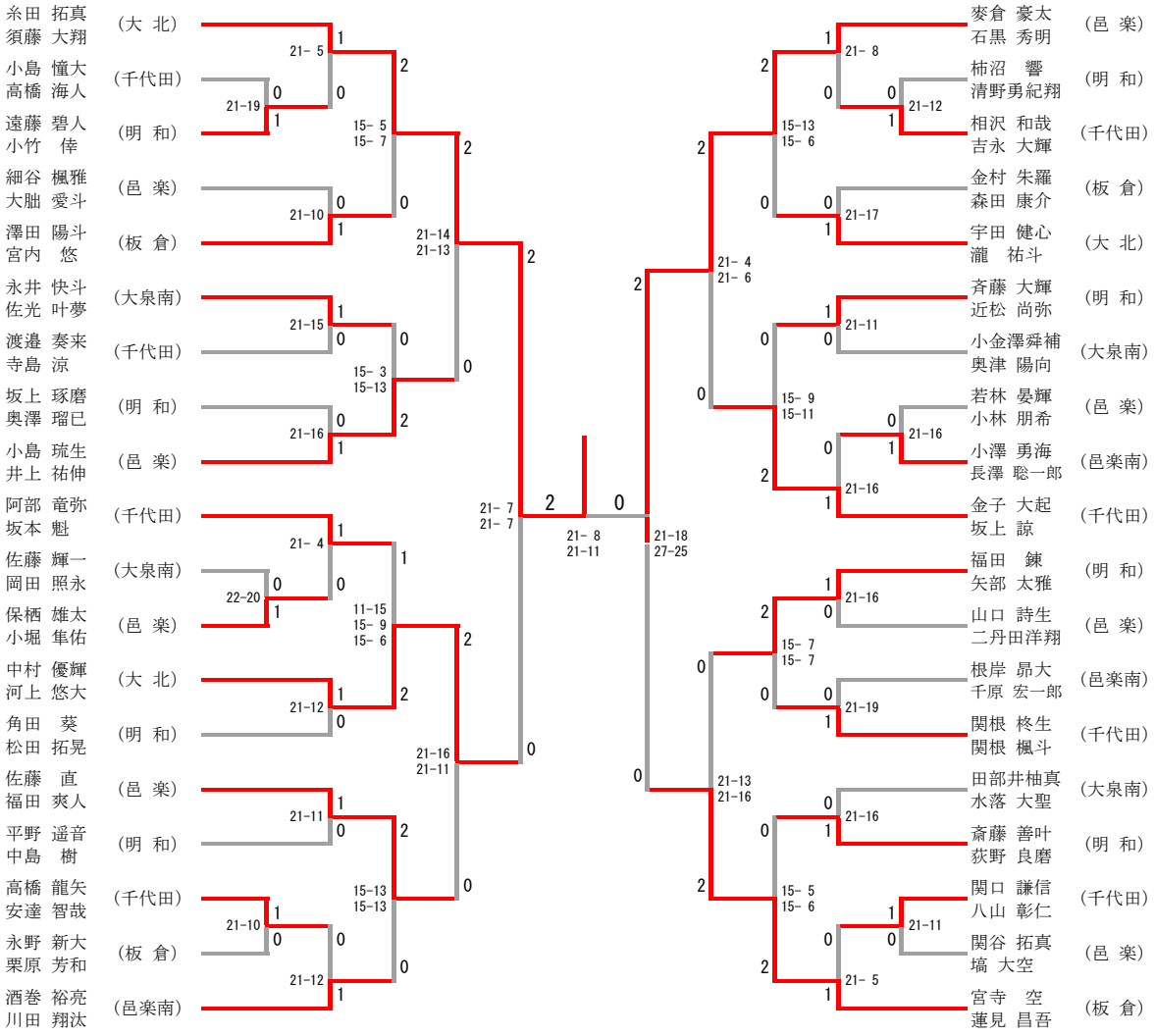
糸田 拓真 須藤 大翔 (大 北)
小島 憧大 高橋 海人 (千代田)
遠藤 碧人 小竹 倖 (明 和)
細谷 楓雅 大朏 愛斗 (邑 楽)
澤田 陽斗 宮内 悠 (板 倉)
永井 快斗 佐光 叶夢 (大泉南)
渡邉 奏来 寺島 涼 (千代田)
坂上 琢磨 奥澤 瑠巳 (明 和)
小島 琉生 井上 祐伸 (邑 楽)
阿部 竜弥 坂本 魁 (千代田)
佐藤 輝一 岡田 照永 (大泉南)
保栖 雄太 小堀 隼佑 (邑 楽)
中村 優輝 河上 悠大 (大 北)
角田 葵 松田 拓晃 (明 和)
佐藤 直 福田 爽人 (邑 楽)
平野 遥音 中島 樹 (明 和)
高橋 龍矢 安達 智哉 (千代田)
永野 新大 栗原 芳和 (板 倉)
酒巻 裕亮 川田 翔汰 (邑楽南)
麥倉 豪太 石黒 秀明 (邑 楽)
柿沼 響 清野勇紀翔 (明 和)
相沢 和哉 吉永 大輝 (千代田)
金村 朱羅 森田 康介 (板 倉)
宇田 健心 瀧 祐斗 (大 北)
斉藤 大輝 近松 尚弥 (明 和)
小金澤舜補 奥津 陽向 (大泉南)
若林 晏輝 小林 朋希 (邑 楽)
小澤 勇海 長澤 聡一郎 (邑楽南)
金子 大起 坂上 諒 (千代田)
福田 錬 矢部 太雅 (明 和)
山口 詩生 二丹田洋翔 (邑 楽)
根岸 昴大 千原 宏一郎 (邑楽南)
関根 柊生 関根 楓斗 (千代田)
田部井柚真 水落 大聖 (大泉南)
斎藤 善叶 荻野 良磨 (明 和)
関口 謙信 八山 彰仁 (千代田)
関谷 拓真 塙 大空 (邑 楽)
宮寺 空 蓮見 昌吾 (板 倉)
21- 5
21-19
21-10
21-15
21-16
21- 4
22-20
21-12
21-11
21-10
21-12
15- 5 15- 7
21-14 21-13
15- 3 15-13
11-15 15- 9 15- 6
21-16 21-11
15-13 15-13
21- 7 21- 7
21- 8 21-11
21-18 27-25
21- 8
21-12
15-13 15- 6
21-17
21- 4 21- 6
21-11
15- 9 15-11
21-16
21-16
15- 7 15- 7
21-19
21-13 21-16
21-16
15- 5 15- 6
21-11
21- 5
三位決定戦
中村 優輝 河上 悠大 (大 北)
宮寺 空 蓮見 昌吾 (板 倉)
21-19

女子ダブルス

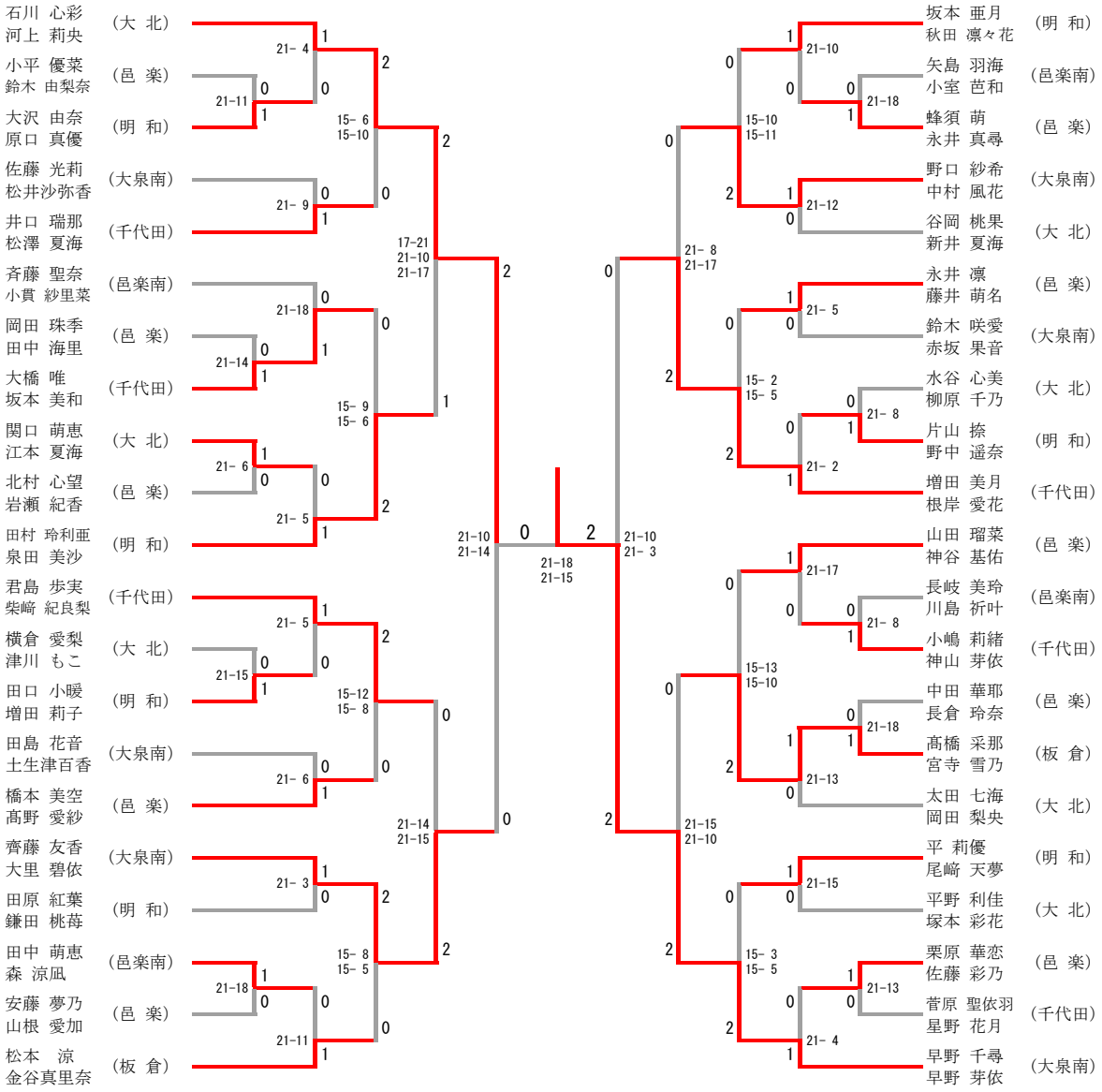
石川 心彩 河上 莉央 (大 北)
小平 優菜 鈴木 由梨奈 (邑 楽)
大沢 由奈 原口 真優 (明 和)
佐藤 光莉 松井沙弥香 (大泉南)
井口 瑞那 松澤 夏海 (千代田)
斉藤 聖奈 小貫 紗里菜 (邑楽南)
岡田 珠季 田中 海里 (邑 楽)
大橋 唯 坂本 美和 (千代田)
関口 萌恵 江本 夏海 (大 北)
北村 心望 岩瀬 紀香 (邑 楽)
田村 玲利亜 泉田 美沙 (明 和)
君島 歩実 柴﨑 紀良梨 (千代田)
横倉 愛梨 津川 もこ (大 北)
田口 小暖 増田 莉子 (明 和)
田島 花音 土生津百香 (大泉南)
橋本 美空 髙野 愛紗 (邑 楽)
齊藤 友香 大里 碧依 (大泉南)
田原 紅葉 鎌田 桃苺 (明 和)
田中 萌恵 森 涼凪 (邑楽南)
安藤 夢乃 山根 愛加 (邑 楽)
松本 涼 金谷真里奈 (板 倉)
坂本 亜月 秋田 凛々花 (明 和)
矢島 羽海 小室 芭和 (邑楽南)
蜂須 萌 永井 真尋 (邑 楽)
野口 紗希 中村 風花 (大泉南)
谷岡 桃果 新井 夏海 (大 北)
永井 凛 藤井 萌名 (邑 楽)
鈴木 咲愛 赤坂 果音 (大泉南)
水谷 心美 柳原 千乃 (大 北)
片山 捺 野中 遥奈 (明 和)
増田 美月 根岸 愛花 (千代田)
山田 瑠菜 神谷 基佑 (邑 楽)
長岐 美玲 川島 祈叶 (邑楽南)
小嶋 莉緒 神山 芽依 (千代田)
中田 華耶 長倉 玲奈 (邑 楽)
髙橋 采那 宮寺 雪乃 (板 倉)
太田 七海 岡田 梨央 (大 北)
平 莉優 尾﨑 天夢 (明 和)
平野 利佳 塚本 彩花 (大 北)
栗原 華恋 佐藤 彩乃 (邑 楽)
菅原 聖依羽 星野 花月 (千代田)
早野 千尋 早野 芽依 (大泉南)
三位決定戦
齊藤 友香 大里 碧依 (大泉南)
増田 美月 根岸 愛花 (千代田)
42